BIBUS®
SUPPORTING YOUR SUCCESS

# VÉRINS ÉLECTRIQUES
# COLONNES ÉLECTRIQUES
# BOÎTIERS DE CONTRÔLE
# COMMANDES

www.bibusfrance.fr

## Notre Métier

Faire bénéficier nos clients de notre expertise et de nos solutions dans les domaines de la pneumatique, l'hydraulique, la mécatronique et les technologies de l'environnement. Conformément à notre devise **''Supporting your success''**, notre mission est d'apporter à nos clients des avantages compétitifs en termes d'innovation et de différenciation afin d'optimiser les coûts de production.

## Notre Leitmotiv

*Il s'articule autour d'une philosophie qui valorise le travail personnel, l'esprit d'initiative, les idées fortes et les valeurs humaines et se résume par ''travailler sérieusement sans se prendre au sérieux''.*

## Nos Engagements pour VOUS

### Force de proposition
- Critique positive des demandes soumises
- Co-développement / Mode projet

### Compétence des interlocuteurs
- + de 10 responsables régionaux pour une présence locale optimisée
- Service sédentaire attentif, formé et réactif

### Solutions techniques adaptées
- Logiciel de calcul et sélection personnalisée
- Engagement sur le fonctionnement
- Adaptation en fonction de votre environnement

### Respect de la confidentialité & volonté forte de créer un partenariat

- Catalogues en français
- Fichiers CAO/DAO disponibles
- Schéma d'implantation
- Large gamme d'accessoires

### Support intra-groupe BIBUS pour nos clients internationaux

- Refus de proposer un produit non-adapté ou un délai de complaisance pour obtenir une commande

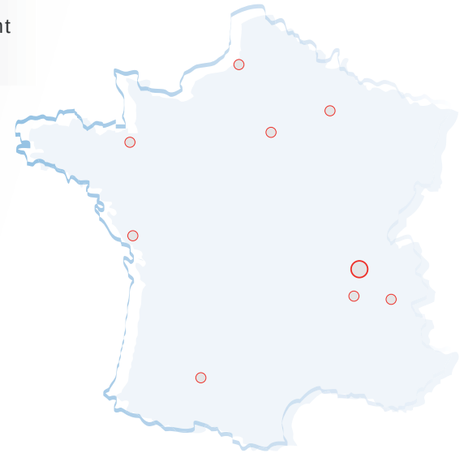

### Rapport Qualité/Prix/Service compétitif et évolutif
- Offres détaillées
- Mise en avant des seuils économiques
- Certification Iso 9001:2008

### Taux de service engageant
- **> 90%** de nos offres traitées en **J/J+1** (> 6500 offres / an)
- **> 95%** de nos livraisons dans le délai confirmé (> 10600 livraisons / an)
- **48H** : délai de réponse de nos experts à une Non-Conformité *

* prise en compte de la réclamation et transmission des premiers éléments de réponse

### Souplesse & Flexibilité
- Stock dédié
- Optimisation logistique

## Nos Marchés

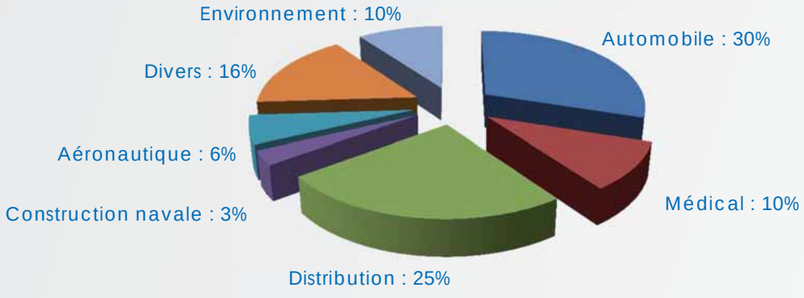


**1964**

Création de la filiale **Doedijns** France spécialisée en distribution d'amortisseurs de chocs **ACE**

**2001**

Intégration dans le groupe BIBUS AG / Division technologie
Partenariat avec **BANSBACH**
Chiffre d'affaires : 4,5M€

**2013**

Notre présence, nos compétences et notre culture du service client nous ont permis d'avoir la **confiance & la reconnaissance** de nombreuses sociétés dans les marchés traités
**> 5000 clients / 9,7M€**

**2015**

Faire bénéficier nos clients de la valeur ajoutée de la stratégie du groupe BIBUS, visant à être l'un des **leaders européens** en fourniture de **solutions, systèmes et sous-ensembles** sur nos marchés

# TABLE DES MATIÈRES

Actionneurs linéaires ..... 10

Moteurs doubles ..... 28

Colonnes ..... 30

Tables à hauteur variable ..... 48

Supports TV ..... 52

# TABLE DES MATIÈRES

Boîtiers de contrôle ..... 54

Commandes ..... 60

Accessoires

**Alimentation** ..... 69
**Boîtier de connexion** ..... 70
**Contact de sécurité** ..... 70
**Boîtier de contrôle** ..... 71
**Veilleuse** ..... 72
**Batteries lithium** ..... 72
**Kit barrières** ..... 73
**Commande et récepteurs infra-rouge** ..... 74
**Moteurs de massage** ..... 75

Informations complémentaires

**Connexions** ..... 76
**Fixations, tolérances, course de synchronisation** ..... 77

Produit complémentaire : la roue électrique..... 78

# HISTORIQUE DE NOTRE PARTENAIRE

JIECANG est le leader chinois dans la fabrication d'actionneurs linéaires électriques, avec comme priorités la qualité et l'innovation.
Depuis sa fondation en 2000, cette société s'est fait une grande réputation dans les secteurs du médical, l'ameublement, le mobilier de bureau et l'industrie.
2000 : production de systèmes d'actionneurs linéaires pour l'équipement médical.
2005 : développement d'ensembles pour le mobilier de bureau et l'ameublement à hauteur et positionnement variables.
2008 : lancement de son premier actionneur pour le marché de l'industrie.
A ce jour, le groupe BIBUS travaille sans relâche à l'amélioration et au développement de nouveaux produits, reconnus dans le monde entier pour leur qualité et leur sécurité.

Maîtrise du process de fabrication : du moulage par injection plastique à l'usinage final du produit, en passant par la soudure et la réalisation des programmes et cartes électroniques.

# R&D ET CONTRÔLE QUALITÉ

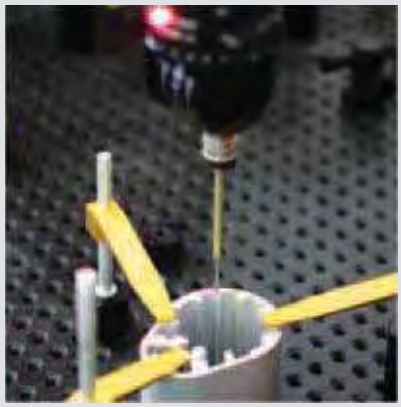

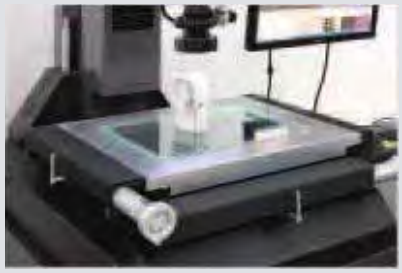

Nous utilisons des dispositifs spéciaux de test afin d'assurer un haut niveau de qualité

## CERTIFICATIONS DE NOTRE PARTENAIRE

CE c UL® us RoHS COMPLIANT

ISO9001:2008 ISO14001:2004

# PRÉAMBULE

Nos systèmes d'actionneurs linéaires sont utilisés dans les secteurs d'activité suivants :

## Médical

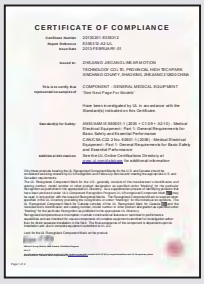
CERTIFICATE OF COMPLIANCE

CERTIFICATE OF COMPLIANCE

## Mobilier de bureau

## Ameublement

## Industrie

# PRÉAMBULE

Les actionneurs linéaires / colonnes sont faciles à utiliser, rapides à installer et sans maintenance. Notre grande variété d'options, boîtiers de contrôles, commandes par main ou pied, vous permet de réaliser facilement la solution adaptée à votre besoin.
Voir l'exemple de connexion ci-dessous.

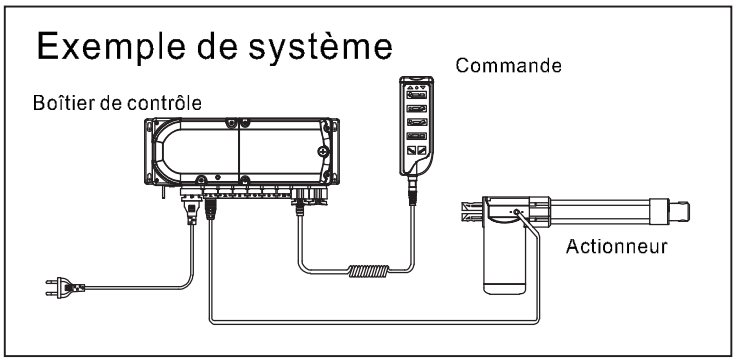


## INFORMATIONS GÉNÉRALES

- **Câbles :**
  Actionneurs et colonnes : 1.5 m droit
  Boîtiers de Contrôle : 3 m droit
  Commandes à main ou pied : 1 m torsadé (4 m déroulé), sauf indication spéciale dans le catalogue.
  Couleurs : Noir ou Gris en accord avec la couleur du produit connecté.
- **Capteurs Hall :**
  Pour des mouvements précis et contrôlés, nos actionneurs et colonnes peuvent être équipés de capteurs à effet Hall, parfaitement adaptés pour les mouvements synchronisés et la mémoire de position.
  Utiliser un boîtier de contrôle adapté.
- **Capteurs Reed :**
  Solution économique pour le contrôle de mouvement et la mémoire de position.
  Utiliser un boîtier de contrôle adapté.
- **Fonction poussée :**
  Pour des raisons de sécurité (par exemple protection des doigts), les actionneurs peuvent appliquer une force dans une seule direction, en poussée. Pour le retour, la force est libre, c'est le poids appliqué sur l'actionneur qui lui permettra de se rétracter.
- **Ressort Frein :**
  Certaines applications nécessitent parfois de fortes charges statiques. Nos actionneurs peuvent être équipés d'un ressort frein dans une direction (sortie ou retour), pour améliorer la charge statique. Nous contacter pour plus de détail.
- **Protection de surcharge (PTC) :**
  La protection de surcharge est intégrée dans nos boîtiers de contrôle. Pour la réalisation de votre système, nous vous conseillons d'utiliser tous les composants de notre gamme (actionneurs, boîtiers de contrôle, commandes).
  Veuillez préciser les différentes protections nécessaires à votre application (simple, combinée, PTC)
- **Version Relay free :**
  Pour certaines applications, exigeantes en espace, nous proposons un système extra compact. Notre système Relay Free est composé d'une commande pour courant élevé connectable directement sur l'actionneur sans passer par un boîtier de contrôle avec alimentation en 24VDC. Nous vous conseillons d'utiliser notre boîtier adaptateur SMPS JCP35PA (230VAC/24VDC) pour l'alimentation de cette solution.

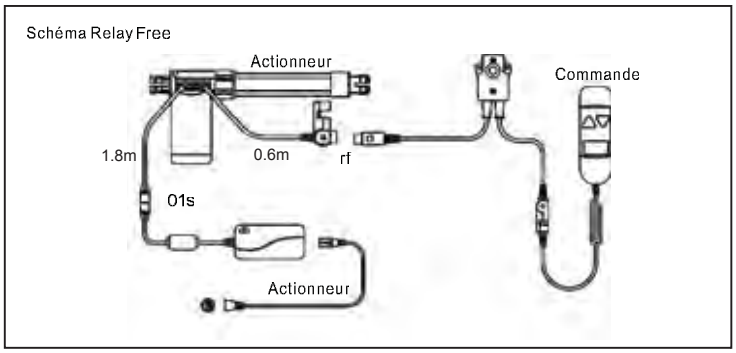

# ACTIONNEURS LINÉAIRES

## JC35D

### CARACTERISTIQUES

- Design standard économique
- Force 750 à 6000N
- Fixation du boîtier de contrôle possible

### SPECIFICATIONS

| | | | | | |
|---|---|---|---|---|---|
| **Force dynamique en poussée (N)** | 6000 | 4000 | 3000 | 2000 | 750 |
| **Force dynamique en traction (N)** | 4000 | 4000 | 3000 | 2000 | 750 |
| **Force statique en poussée * (N)** | 6000 | 4000 | 3000 | 2000 | 750 |
| **Force statique en traction * (N)** | 4000 | 4000 | 3000 | 2000 | 750 |
| **Alimentation (VDC)** | 24 | | | | |
| **Courant (A)** | 4 | | | | |
| **Vitesse à pleine charge (mm/s)** | 3 | 4 | 8 | 12 | 22 |
| **Alimentation (VDC)** | 12 | | | | |
| **Courant (A)** | 8 | | | | |
| **Vitesse à pleine charge (mm/s)** | 2.6 | 3.5 | 5 | 9 | 18 |
| **Course (mm)** | Standard : 100-400 / Sur demande : 30-600 | | | | |
| **Position fixations** | Type H. Type V. Type 45° (**) | | | | |
| **Couleur** | Noir ou Gris | | | | |
| **Capteurs fin de course** | Intégrés | | | | |
| **Protection surcharge** | Intégrée dans le boîtier de contrôle | | | | |
| **Utilisation** | 10% maxi, 2 min en continu | | | | |
| **Tube de tige** | Aluminium | | | | |
| **Fixations** | Zamak | | | | |
| **Indice de protection** | IP43 | | | | |
| **T° d'utilisation** | +5°C ~ +40°C | | | | |
| **Certification** | CE / UL | | | | |
| **Options** | Capteurs Hall ( JC35DY) | | | | |
| | Capteurs Reed (JC35DR) | | | | |
| | Option : en poussée uniquement (JC35DP) | | | | |
| | Option Relay Free (**) | | | | |

* Ces valeurs s'appliquent dans le cadre de l'utilisation du boîtier de contrôle approprié qui court-circuite le moteur à l'arrêt.
(**) Voir page *Informations complémentaires*

## DIMENSIONS

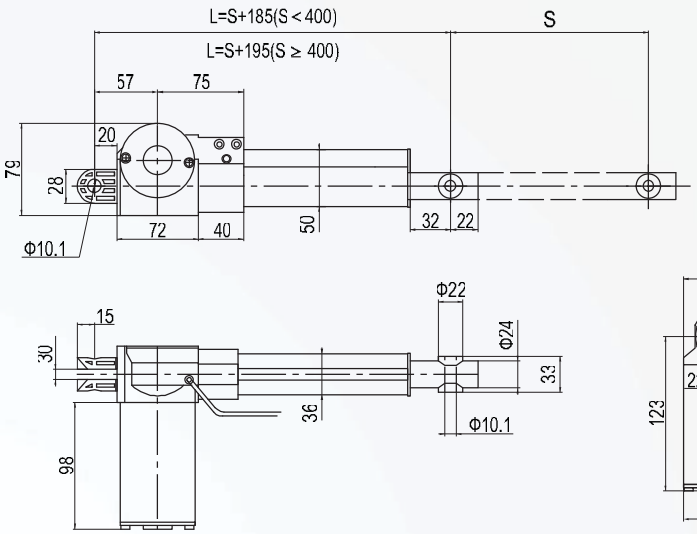


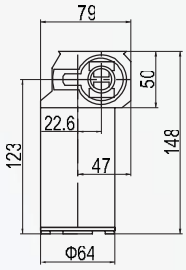


JC35D monté avec le boîtier de contrôle JCJ35D

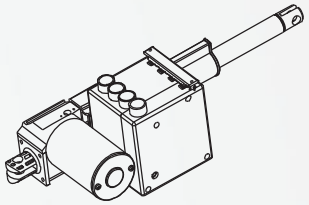

## PERFORMANCES

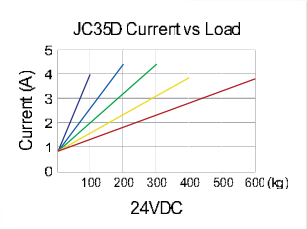


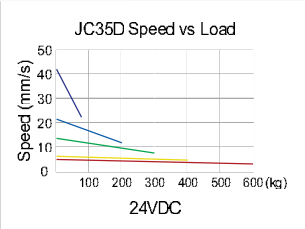


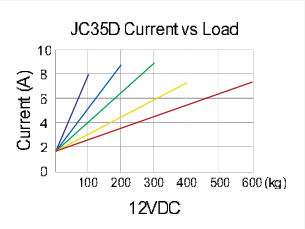


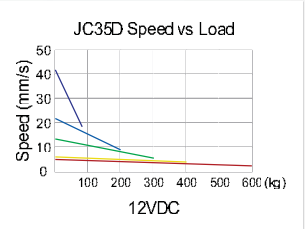


## DESIGNATION

**JC35D - 6 - 3 - 24 - 100 - 285 - 4s - H - G - X**

- X → Seulement si option spéciale★
- G → Couleur (G. Gris, B. Noir)
- H → Position fixation (**)
- 4s → Connexion (**)
- 285 → Longueur rétractée (mm) – voir dimension L
- 100 → Course (mm)
- 24 → Tension d'alimentation (VDC)
- 3 → Vitesse à pleine charge (mm/s)
- 6 → Force dynamique (KN)
- JC35D → Type (JC35D. JC35DP. JC35DY)

★
B1 Frein pour sens pousser
B2 Frein pour sens tirer
RF Relay Free (voir page 07)

# ACTIONNEURS LINÉAIRES

## JC35DF

### CARACTERISTIQUES

- Design haute qualité
- Silencieux, Protection IP66
- Idéal pour application en Médical et Industrie

### SPECIFICATIONS

| | | | | | |
|---|---|---|---|---|---|
| **Force dynamique en poussée (N)** | 6000 | 4000 | 3000 | 2000 | 750 |
| **Force dynamique en traction (N)** | 4000 | 4000 | 3000 | 2000 | 750 |
| **Force statique en poussée * (N)** | 6000 | 4000 | 3000 | 2000 | 750 |
| **Force statique en traction * (N)** | 4000 | 4000 | 3000 | 2000 | 750 |
| **Alimentation (VDC)** | 24 | | | | |
| **Courant (A)** | 4 | | | | |
| **Vitesse à pleine charge (mm/s)** | 3.5 | 4.5 | 8 | 12 | 22 |
| **Alimentation (VDC)** | 12 | | | | |
| **Courant (A)** | 8 | | | | |
| **Vitesse à pleine charge (mm/s)** | 3 | 4 | 5 | 9 | 18 |
| **Course (mm)** | Standard : 100-400 / Sur demande : 30-600 | | | | |
| **Position fixations** | Type H. Type V. Type 45° (**) | | | | |
| **Couleur** | Noir ou Gris | | | | |
| **Capteurs fin de course** | Intégrés | | | | |
| **Protection surcharge** | Intégrée dans le boîtier de contrôle | | | | |
| **Utilisation** | 10% maxi, 2 min en continu | | | | |
| **Tube de tige** | Aluminium | | | | |
| **Fixations** | Zamak | | | | |
| **Indice de protection** | IP66 | | | | |
| **T° d'utilisation** | +5°C ~ +40°C | | | | |
| **Certification** | UL60601-1 / EN60601-1 Version 3 | | | | |
| **Options** | Capteurs Hall ( JC35DFY) | | | | |
| | Capteurs Reed (JC35DFR) | | | | |
| | Option : en poussée uniquement (JC35DFP) + écrou de déblocage (JC35K1) | | | | |
| | Option Relay Free (**) | | | | |

* Ces valeurs s'appliquent dans le cadre de l'utilisation du boîtier de contrôle approprié qui court-circuite le moteur à l'arrêt
(**) Voir page *Informations complémentaires*

## DIMENSIONS

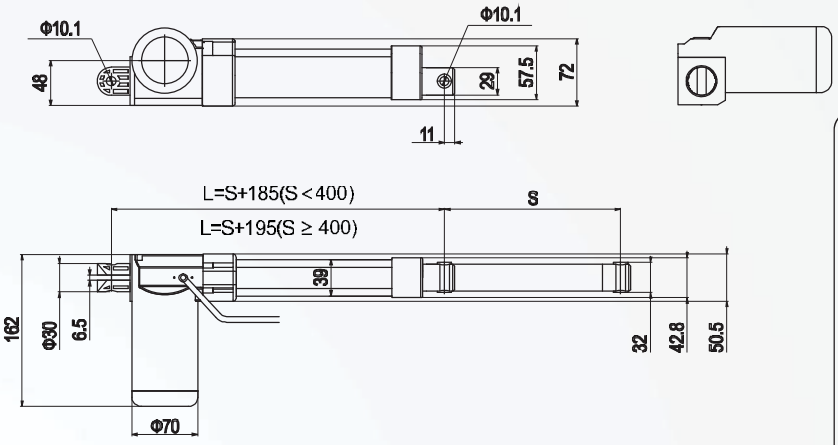


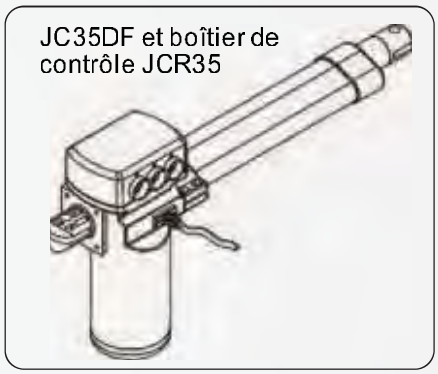


## PERFORMANCES

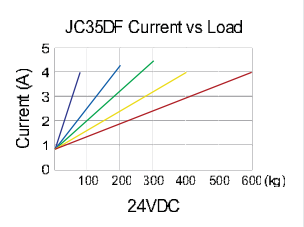


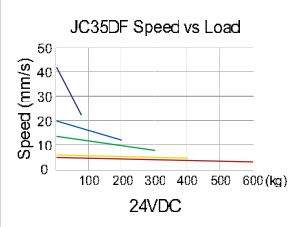


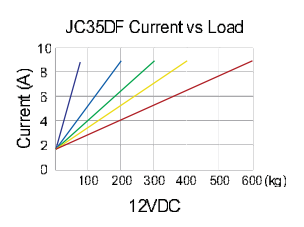


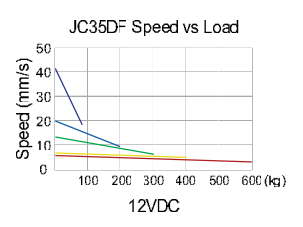


## DESIGNATION

**JC35DF - 6 - 3 - 24 - 100 - 285 - 4s - H - G - X**

- X → Seulement si option spéciale★
- G → Couleur (G. Gris, B. Noir)
- H → Position fixation (**)
- 4s → Connexion (**)
- 285 → Longueur rétractée (mm) – voir dimension L
- 100 → Course (mm)
- 24 → Tension d'alimentation (VDC)
- 3 → Vitesse à pleine charge (mm/s)
- 6 → Force dynamique (KN)
- JC35DF → Type (JC35DF. JC35DFP. JC35DFY)

★
B1 Frein pour sens pousser
B2 Frein pour sens tirer
RF Relay Free (voir page 07)

# JC35DFF

## CARACTERISTIQUES

- Design haute qualité
- Protection IP66
- Idéal pour application en Industrie

## SPECIFICATIONS

| | | | | |
|---|---|---|---|---|
| **Force dynamique en poussée (N)** | 6000 | 4000 | 2000 | 500 |
| **Force dynamique en traction (N)** | 4000 | 4000 | 2000 | 500 |
| **Force statique en poussée * (N)** | 6000 | 4000 | 2000 | 500 |
| **Force statique en traction * (N)** | 4000 | 4000 | 2000 | 500 |
| **Alimentation (VDC)** | 24 | | | |
| **Courant (A)** | 6 | | | |
| **Vitesse à pleine charge (mm/s)** | 7 | 10 | 20 | 55 |
| **Alimentation (VDC)** | 12 (2000N maxi) | | | |
| **Courant (A)** | 12 | | | |
| **Vitesse à pleine charge (mm/s)** | 7 | 10 | 20 | 55 |
| **Course (mm)** | Standard : 100-400 / Sur demande : 30-600 | | | |
| **Position fixations** | Type H. Type V. Type 45° (voir p. *Informations complémentaires*) | | | |
| **Couleur** | Noir ou Gris | | | |
| **Capteurs fin de course** | Intégrés | | | |
| **Protection surcharge** | Intégrée dans le boîtier de contrôle | | | |
| **Utilisation** | 10% maxi, 2 min en continu | | | |
| **Tube de tige** | Aluminium | | | |
| **Fixations** | Zamak | | | |
| **Indice de protection** | IP66 | | | |
| **T° d'utilisation** | +5°C ~ +40°C | | | |
| **Certification** | CE | | | |
| **Options** | Capteurs Hall ( JC35DFFY) | | | |
| | Capteurs Reed (JC35DFFR) | | | |
| | Option : en poussée uniquement (JC35DFFP) | | | |
| | Option Relay Free (voir p. *Informations complémentaires*) | | | |

* Ces valeurs s'appliquent dans le cadre de l'utilisation du boîtier de contrôle approprié qui court-circuite le moteur à l'arrêt

## DIMENSIONS

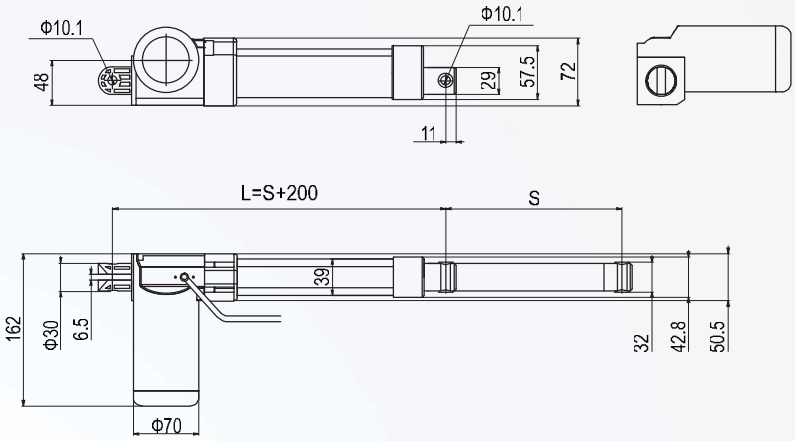


JC35DFF monté avec le boîtier de contrôle JCR35

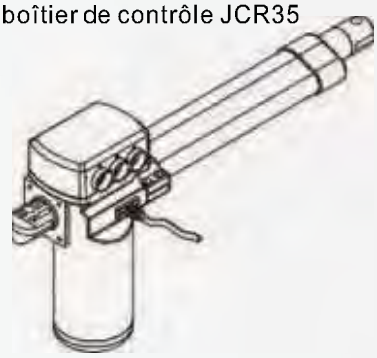

## PERFORMANCES

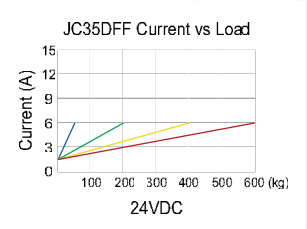


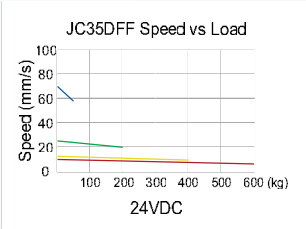


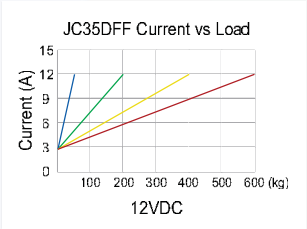


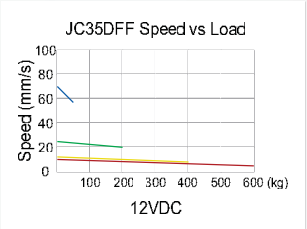


## DESIGNATION

**JC35DFF - 4 - 10 - 12 - 200 - 400 - 01s - H - B - X**

- X → Seulement si option spéciale ★
- B → Couleur (G. Gris, B. Noir)
- H → Position fixation (voir p. *Informations complémentaires*)
- 01s → Connexion (voir p. *Informations complémentaires*)
- 400 → Longueur rétractée (mm) – voir dimension L
- 200 → Course (mm)
- 12 → Tension d'alimentation (VDC)
- 10 → Vitesse à pleine charge (mm/s)
- 4 → Force dynamique (KN)
- JC35DFF → Type (JC35DFF. JC35DFFP. JC35DFFY)

★
B1 Frein pour sens poussée
B2 Frein pour sens traction
RF Relay Free (voir page 07)

# ACTIONNEURS LINÉAIRES

## JC35M1

### CARACTERISTIQUES

- Idéal pour conditions difficiles, utilisé en agriculture, en sylviculture et sur machine de construction.
- Protection IP69 en statique

### SPECIFICATIONS

| | | | |
|---|---|---|---|
| Force dynamique en poussée (N) | 10000 | 6800 | 500 |
| Force dynamique en traction (N) | 10000 | 6800 | 500 |
| Force statique en poussée * (N) | 13000 | 8000 | 1000 |
| Force statique en traction * (N) | 13000 | 8000 | 1000 |
| Alimentation (VDC) | 24 | | |
| Courant (Amp) | 10 | | |
| Vitesse à pleine charge (mm/s) | 7 | 11 | 120 |
| Alimentation (VDC) | 12 | | |
| Courant (A) | 22 | | |
| Vitesse à pleine charge (mm/s) | 7 | 11 | 120 |
| Course (mm) | Standard : 100-600 / Sur demande : 30-1000 | | |
| Tolérance | +/- 2 mm | | |
| Position fixations | Possibilité tout les 30º | | |
| Couleur | Noir | | |
| Capteurs fin de course | Intégrés | | |
| Protection surcharge | Par rainure et protection de surchauffe | | |
| Utilisation | 20% maxi, 4 min en continu | | |
| Tube de tige | Tube acier | | |
| Corps du vérin | Aluminium | | |
| Fixations | Acier | | |
| Indice de protection | IP66 (en dynamique), IP69 (en statique) | | |
| T° d'utilisation | -10ºC ~ +65ºC | | |
| Vis | ACME ou vis à bille (en option) | | |
| Niveau sonore (dB) | 80 | | |
| Options | Capteurs Hall | | |
| | Manipulation manuelle | | |

* Ces valeurs s'appliquent dans le cadre de l'utilisation du boîtier de contrôle approprié qui court-circuite le moteur à l'arrêt

## DIMENSIONS

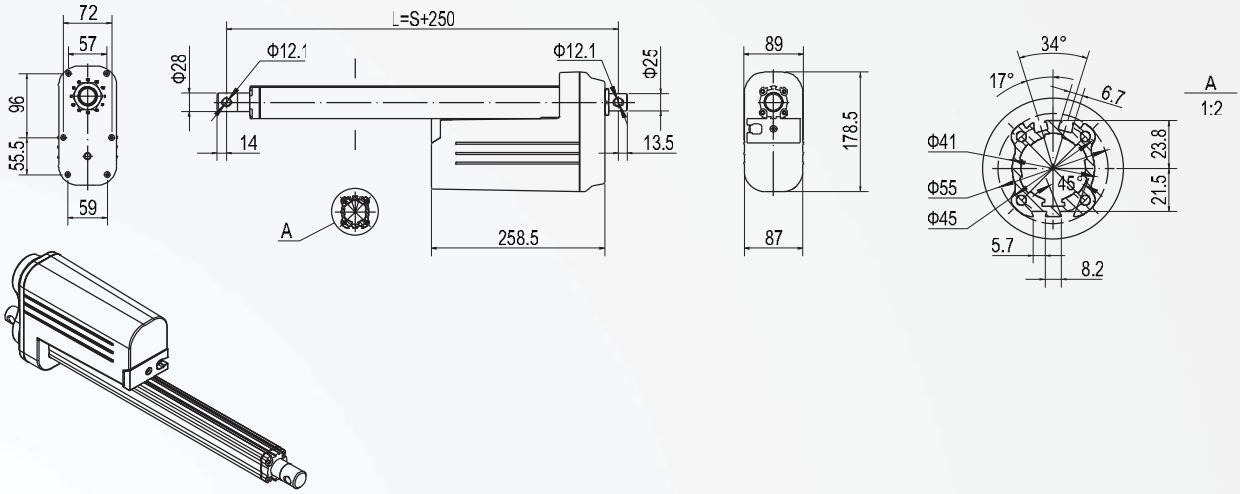


## OPTION D'ORIENTATION DE LA CHAPE

## PERFORMANCES

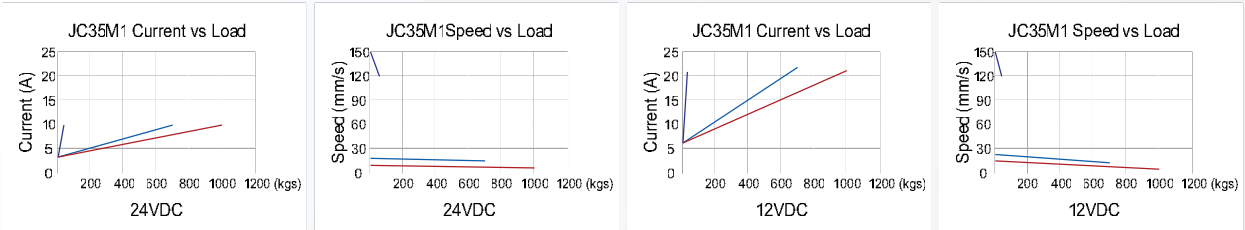


## DESIGNATION

**JC35M1 - 10 - 7 - 24 - 200 - 450 - 6m - H - B - X**

- X → Seulement si option spéciale
- B → Couleur (B. Noir)
- H → Position fixation (voir p. *Informations complémentaires*)
- 6m → Connexion (voir p. *Informations complémentaires*)
- 450 → Longueur rétractée (mm) – voir dimension L
- 200 → Course (mm)
- 24 → Tension d'alimentation (VDC)
- 7 → Vitesse à pleine charge (mm/s)
- 10 → Force dynamique (KN)
- JC35M1 → Type (JC35M1)

# ACTIONNEURS LINÉAIRES

## JC35L

### CARACTERISTIQUES

- Design haute qualité
- Silencieux, Protection IP66
- Idéal pour application en Médical et Industrie

### SPECIFICATIONS

| | | | |
|---|---|---|---|
| Force dynamique en poussée (N) | 4000 | 2000 | 750 |
| Force dynamique en traction (N) | 4000 | 2000 | 750 |
| Force statique * (N) | 4000 | 2000 | 750 |
| Alimentation (VDC) | 24 | | |
| Courant (A) | 4 | | |
| Vitesse à pleine charge (mm/s) | 4.5 | 12 | 22 |
| Course (mm) | Standard : 100-400 / Sur demande : 30-600 | | |
| Position fixations | Type H. | | |
| Couleur | Noir ou Gris | | |
| Capteurs fin de course | Intégrés | | |
| Protection surcharge | Intégrée dans le boîtier de contrôle | | |
| Utilisation | 10% maxi, 2 min en continu | | |
| Tube de tige | Aluminium | | |
| Fixations | Plastique | | |
| Indice de protection | IP20 | | |
| T° d'utilisation | +5°C ~ +40°C | | |
| Certification | CE | | |
| Options | Capteurs Hall ( JC35LY) | | |
| | Option Relay Free (**) | | |

* Ces valeurs s'appliquent dans le cadre de l'utilisation du boîtier de contrôle approprié qui court-circuite le moteur à l'arrêt.
(**) Voir page *Informations complémentaires*

## DIMENSIONS

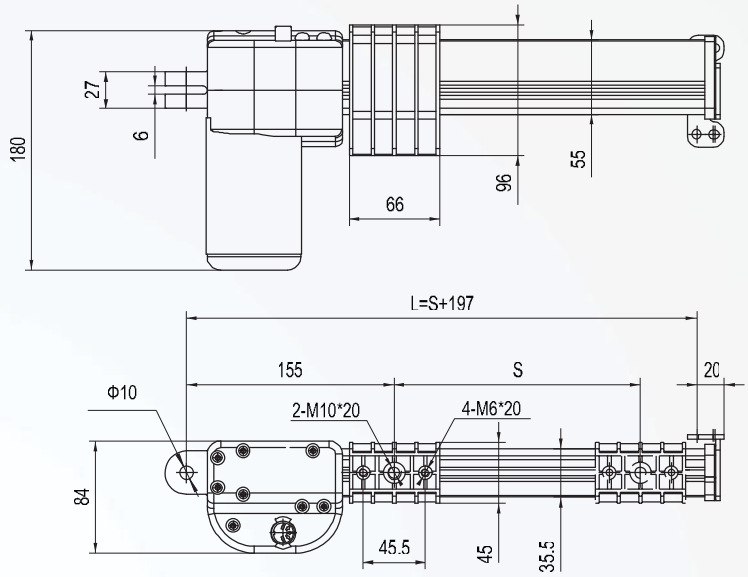


## PERFORMANCES

## DESIGNATION

**JC35L - 4 - 4 - 24 - 100 - 297 - 4s - H - G - X**

- X → Seulement si option spéciale ★
- G → Couleur (G. Gris, B. Noir)
- H → Position fixation (**)
- 4s → Connexion (**)
- 297 → Longueur rétractée (mm) – voir dimension L
- 100 → Course (mm)
- 24 → Tension d'alimentation (VDC)
- 4 → Vitesse à pleine charge (mm/s)
- 4 → Force dynamique (KN)
- JC35L → Type (JC35L,JC35LY)

★
B1 Frein pour sens pousser
B2 Frein pour sens tirer
RF Relay Free (voir page 09)

# ACTIONNEURS LINÉAIRES

## JC35W

### CARACTERISTIQUES

- Compact
- Grande performance. Indice de protection IP54
- Idéal pour application en Industrie et Agriculture
- Trappes de ventilation etc …

### SPECIFICATIONS

| | | | | | |
|---|---|---|---|---|---|
| Force dynamique en poussée (N) | 125 | 250 | 500 | 750 | 1000 |
| Force dynamique en traction (N) | 125 | 250 | 500 | 750 | 1000 |
| Force statique en poussée * (N) | 150 | 300 | 600 | 900 | 1200 |
| Force statique en traction * (N) | 150 | 300 | 600 | 900 | 1200 |
| Alimentation (VDC) | 24 | | | | |
| Courant (A) | 1.5 | | | | |
| Vitesse à pleine charge (mm/s) | 22 | 15 | 11 | 6 | 4 |
| Alimentation (VDC) | 12 | | | | |
| Courant (A) | 2.5 | | | | |
| Vitesse à pleine charge (mm/s) | 22 | 14 | 10 | 6 | 3.5 |
| Course (mm) | Standard : 100-400 / Sur demande : 30-400 | | | | |
| Position fixations | Type V. (**) | | | | |
| Couleur | Noir | | | | |
| Capteurs fin de course | Intégrés | | | | |
| Protection surcharge | Intégrée dans le boîtier de contrôle | | | | |
| Utilisation | 25% maxi, 5 min en continu | | | | |
| Tube de tige | Aluminium | | | | |
| Fixations | Zamak | | | | |
| Indice de protection | IP54 | | | | |
| T° d'utilisation | 0°C ~ +40°C | | | | |
| Certification | CE | | | | |
| Vis | ACME | | | | |

* Ces valeurs s'appliquent dans le cadre de l'utilisation du boîtier de contrôle approprié qui court-circuite le moteur à l'arrêt.
(**) Voir page *Informations complémentaires*

## DIMENSIONS

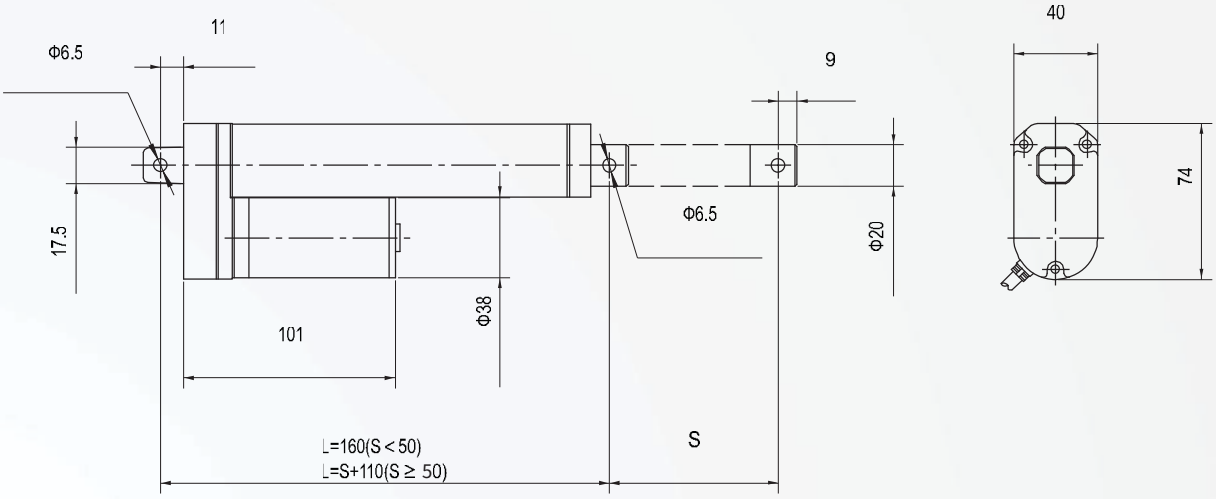


## PERFORMANCES

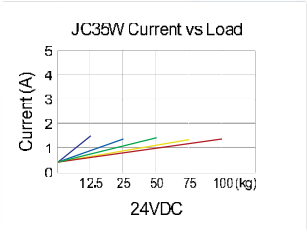


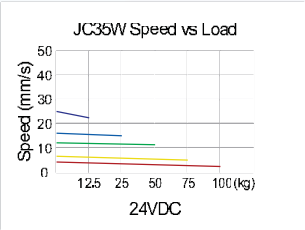


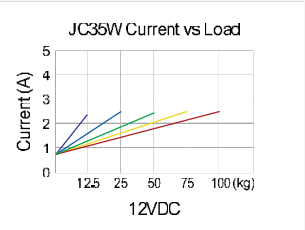


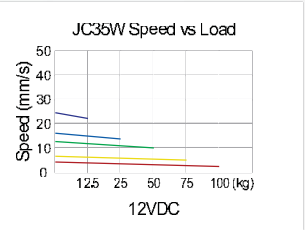


## DESIGNATION

**JC35W - 0.12 - 22 - 24 - 100 - 210 - 4s - H - B**

- B → Couleur (B. Noir)
- H → Position fixation (**)
- 4s → Connexion (**)
- 210 → Longueur rétractée (mm) – voir dimension L
- 100 → Course (mm)
- 24 → Tension d'alimentation (VDC)
- 22 → Vitesse à pleine charge (mm/s)
- 0.12 → Force dynamique (KN)
- JC35W → Type (JC35W)

# MOTEURS DOUBLES

## JC35S

### CARACTERISTIQUES

- Design robuste
- Très silencieux
- 2x6000N avec connexions additionnelles
- Commande sans fil ou par câble
- Idéal pour les applications de lit motorisé

### SPECIFICATIONS

| | |
|---|---|
| **Force dynamique en poussée (N)** | 6000x2 |
| **Force statique en poussée (N)** | 6000x2 |
| **Course maxi relève buste (mm)** | 87 (autres courses sur demande) |
| **Course maxi relève jambes (mm)** | 87 (autres courses sur demande) |
| **Alimentation (VAC)** | 110/230 (option) |
| **Consommation en mode veille** | SMPS ou coupure auto (option), moins de 0.5W |
| **Couleur** | Gris ou Noir |
| **Position fixations** | 581+-3 mm |
| **Capteurs fin de course** | Intégrés |
| **Protection surcharge** | PTC |
| **Utilisation** | 10% maxi, 2 min en continu |
| **Indice de protection** | IPX4 |
| **T° d'utilisation** | +5°C ~ +40°C |
| **Certification** | EN60601-1 Version 3. CE |
| **Descente d'urgence** | Par connexion à 2 batteries 9V non incluses |
| **Options** | Commande de 2 actionneurs / connexion 4SD(JC35S-2) |
| | Commande de 2 moteurs de massage / 4SD(JC35S-3) |
| | Batterie lithium pour assurer une autonomie en cas de coupure de courant : sur demande. |

# MOTEURS DOUBLES

## DIMENSIONS

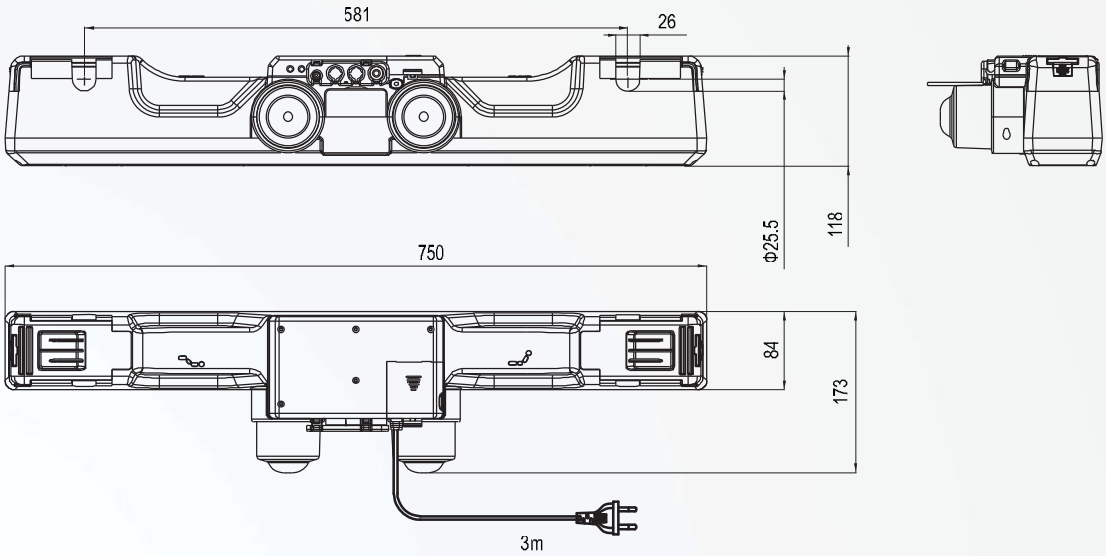


## PERFORMANCES

## DESIGNATION

**JC35S - 1 - 6 - 75 - 50 - 230 - EF - B - X**

- X → Seulement si option spéciale
- B → Couleur (G. Gris, B. Noir)
- EF → Prise d'alimentation (Voir page *Informations complémentaires)*
- 230 → Tension d'alimentation (VAC)
- 50 → Course lève jambes (mm)
- 75 → Course lève buste (mm)
- 6 → Force dynamique (KN)
- 1 → Modèle ★
- JC35S → Type (JC35S)

★
S1 Standard
S2 Avec connexion de 2 actionneurs
S3 Avec connexion de 2 moteurs de massage

# JC35EF

## CARACTERISTIQUES

- La colonne JC35EF est conçue pour un large éventail d'applications : postes de travail informatiques, bureaux, postes d'assemblage, cuisines, etc…, à hauteur variable.
- Avec les capteurs à effet Hall intégrés, il est possible d'utiliser soit une colonne JC35EFsoit plusieurs colonnes synchronisées en utilisant le boîtier de contrôle équipé d'un micro-processeur

## SPECIFICATIONS

| | | |
|---|---|---|
| **Force dynamique en poussée (N)** | 800 | 1500 |
| **Force dynamique en traction (N)** | 800 | 1500 |
| **Force statique en poussée * (N)** | 800 | 1500 |
| **Force statique en traction * (N)** | 800 | 1500 |
| **Alimentation (VDC)** | 24 | |
| **Courant (A)** | 5 | |
| **Vitesse à pleine charge (mm/s)** | 20 | 10 |
| **Course (mm)** | 450 | |
| **Montage** | Par vis | |
| **Couleur** | Noir ou Gris | |
| **Capteurs fin de course** | Intégrés | |
| **Protection surcharge** | Intégrée dans le boîtier de contrôle | |
| **Utilisation** | 10% maxi, 2 min en continu | |
| **Guidage** | Acier peint (EG **: 150 Nm) | |
| **Indice de protection** | IP43 | |
| **T° d'utilisation** | +5°C ~ +40°C | |
| **Certification** | CE | |
| | Capteurs Hall intégrés ( JC35EFY) | |

*Ces valeurs s'appliquent dans le cadre de l'utilisation du boîtier de contrôle approprié qui court-circuite le moteur à l'arrêt.
** EG : efficacité du guidage définissant le couple supporté en Nm par rapport au centre de la colonne.

## DIMENSIONS

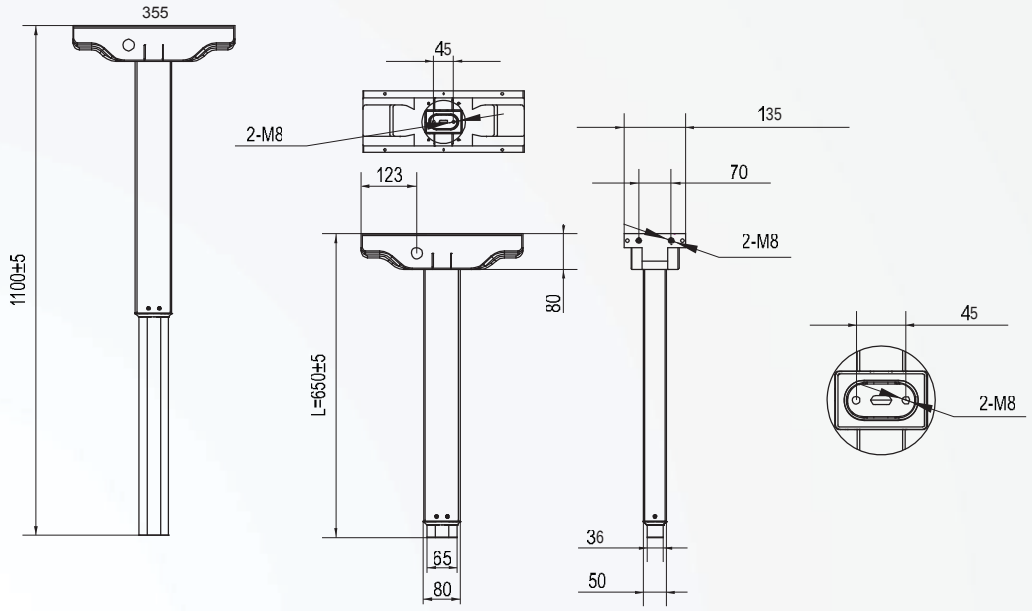


## PERFORMANCES

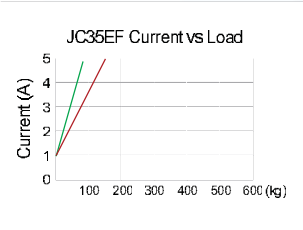


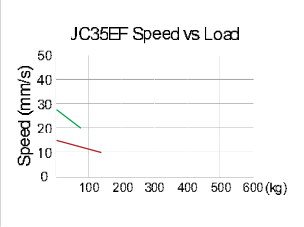


## DESIGNATION

**JC35EF - 2 - 0.8 - 20 - 24 - 450 - 650 - 6m - B - X**

- X → Seulement si option spéciale
- B → Couleur (G. Gris, B. Noir)
- 6m → Connexion (Voir page *Informations complémentaires*)
- 650 → Longueur rétractée (mm) – voir dimension L
- 450 → Course (mm)
- 24 → Tension d'alimentation (VDC)
- 20 → Vitesse à pleine charge (mm/s)
- 0.8 → Force dynamique (KN)
- 2 → Nombre de segments (2)
- JC35EF → Type (JC35EF. JC35EFY)

# JC35ET-RS

## CARACTERISTIQUES

- Colonne guidée 3 segments, idéale pour la mise à niveau de vos tables et plans de travail
- Peut être installée tige vers le haut ou vers le bas

## SPECIFICATIONS

| | |
|---|---|
| Force dynamique en poussée (N) | 800 |
| Vitesse à pleine charge (mm/s) | 38 |
| Alimentation (VDC) | 24 |
| Course (mm) | 650 |
| Longueur tige rentrée (mm) | 560 |
| Couleur | Noir ou Gris |
| Capteurs fin de course | Non inclus / Pilotage par les sondes à effet hall intégrées |
| Protection surcharge | Intégrée dans le boîtier de contrôle |
| Utilisation | 10% maxi, 2 min en continu |
| Guidage | Acier peint par poudrage (EG*: 100 Nm) |
| T° d'utilisation | +5°C ~ +40°C |
| Certification | CE |
| Boîtier de commande recommandé | JCB35J |

*EG : efficacité de guidage définissant le couple supporté en Nm par rapport au centre de la colonne

## DIMENSIONS

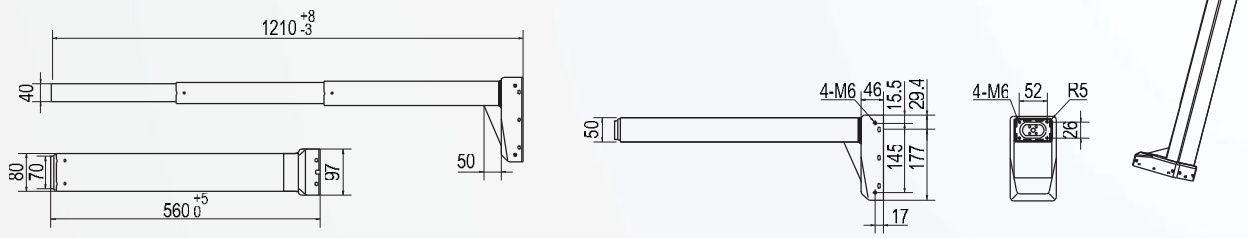


## DESIGNATION

**JC35ET-RS - 3 - 0D8 - 38 - 24 - 650/560 - 00 - B - X**

- X → Seulement si option spéciale
- B → Couleur (G. Gris, B. Noir)
- 00 → Position fixation (voir page *Informations complémentaires*)
- 650/560 → Course (mm)
- 24 → Tension d'alimentation (VDC)
- 38 → Vitesse à pleine charge (mm/s)
- 0D8 → Force dynamique (KN)
- 3 → Nombre de segments (3)
- JC35ET-RS → Type (JC35ET-RS)

# JC36D4

## CARACTERISTIQUES

- Colonne guidée au design approprié pour la mise à niveau de vos tables et plans de travail
- Peut être installée tige vers le haut ou vers le bas

## SPECIFICATIONS

| | |
|---|---|
| Force dynamique en poussée (N) | 800 |
| Vitesse à pleine charge (mm/s) | 38 |
| Alimentation (VDC) | 24 |
| Course (mm) | 630 |
| Longueur tige rentrée (mm) | 560 |
| Couleur | Noir ou Gris |
| Capteurs fin de course | Non inclus / Pilotage par les sondes à effet hall intégrées |
| Protection surcharge | Intégrée dans le boîtier de contrôle |
| Utilisation | 10% maxi, 2 min en continu |
| Guidage | Acier peint par poudrage (EG*: 100 Nm) |
| T° d'utilisation | +5°C ~ +40°C |
| Certification | CE |
| Boîtier de commande recommandé | JCB35J |

## DIMENSIONS

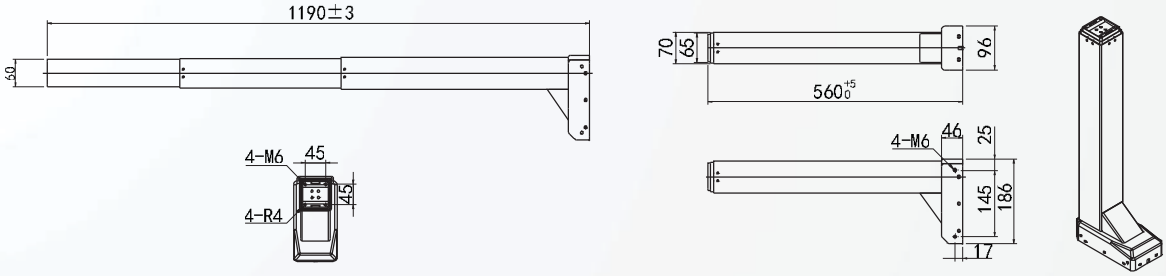


## DESIGNATION

**JC36D4 - 3 - 0D8 - 38 - 24 - 630/560 - 00 - B - X**

- X → Seulement si option spéciale
- B → Couleur (G. Gris, B. Noir)
- 00 → Position fixation (voir page *Informations complémentaires*)
- 630/560 → Course (mm)
- 24 → Tension d'alimentation (VDC)
- 38 → Vitesse à pleine charge (mm/s)
- 0D8 → Force dynamique (KN)
- 3 → Nombre de segments (3)
- JC36D4 → Type (JC36D4)

# JC35EG-3

## CARACTERISTIQUES

- Avec ses 3 tubes télescopiques en acier revêtu, les colonnes JC35EG-3, robustes et stables sont spécialement adaptées pour les lits d'hôpitaux et lits de soins.
- Avec les colonnes JC35G-3 équipées de capteurs Hall, associées à nos boîtiers de contrôle, télécommandes, commandes au pied, boîtiers de commandes, barrières et autres actionneurs, vous pouvez réaliser un système complet de mouvements pour lit réglable.
- Certifié EN60601-1 / UL60601-1 version 3.

## SPECIFICATIONS

| | |
|---|---|
| Force dynamique en poussée (N) | 2000 |
| Force statique * (N) | 2000 |
| Alimentation (VDC) | 24 |
| Courant (A) | 4 |
| Vitesse à pleine charge (mm/s) | 10 |
| Course (mm) | 400 |
| Montage | Par vis sur platine ou bride aluminium |
| Couleur | Gris |
| Capteurs fin de course | Intégrés |
| Protection surcharge | Intégrée dans le boîtier de contrôle |
| Utilisation | 10% maxi, 2 min en continu |
| Guidage | Acier peint par poudrage (EG** : 400 Nm) |
| Indice de protection | IP54 |
| T° d'utilisation | +5°C ~ +40°C |
| Certification | UL60601-1 / EN60601-1 Version 3 |
| Options | Capteurs Hall ( JC35EGY-3) |

* Ces valeurs s'appliquent dans le cadre de l'utilisation du boîtier de contrôle approprié qui court-circuite le moteur à l'arrêt.
** EG : efficacité du guidage définissant le couple supporté en Nm par rapport au centre de la colonne.

## DIMENSIONS

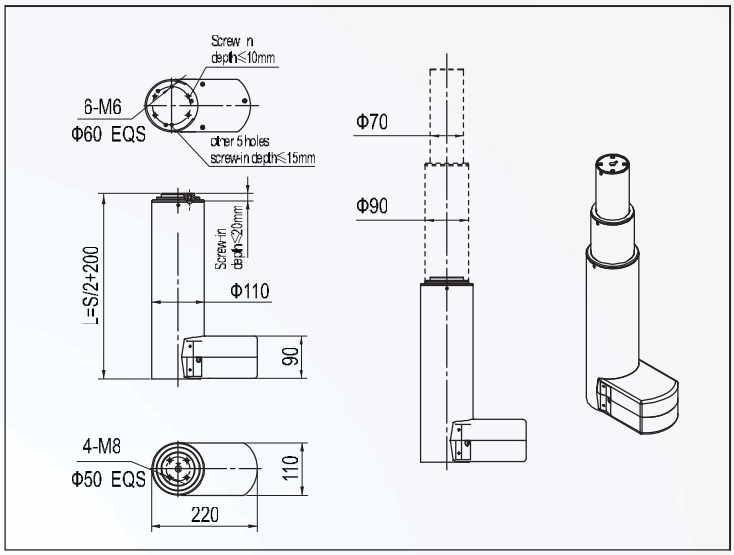


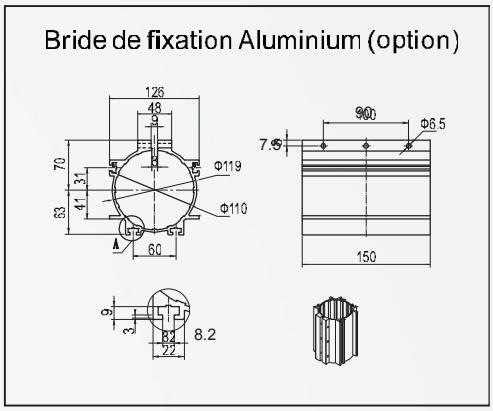


## PERFORMANCES

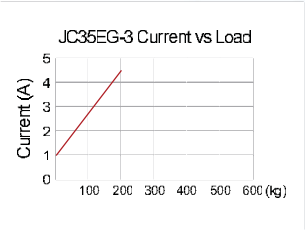


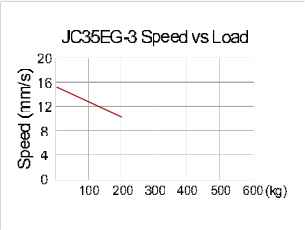


## DESIGNATION

**JC35EG - 3 - 2 - 10 - 24 - 400 - 400 - 6s - G - X**

- X → Seulement si option spéciale ★
- G → Couleur (G. Gris)
- 6s → Connexion (Voir page *Informations complémentaires*)
- 400 → Longueur rétractée (mm) – voir dimension L
- 400 → Course (mm)
- 24 → Tension d'alimentation (VDC)
- 10 → Vitesse à pleine charge (mm/s)
- 2 → Force dynamique (KN)
- 3 → Nombre de segments (3)
- JC35EG → Type (JC35EG. JC35EGY)

★
M1 Colonne avec bride de fixation

# JC35ER-2

## CARACTERISTIQUES

- La colonne JC35ER-2 est conçue pour un large éventail d'applications : postes de travail informatiques, bureaux, postes d'assemblage, etc…, à hauteur variable
- Avec les capteurs à effet HALL, il est possible d'utiliser soit une seule colonne JC35ER-2, soit plusieurs colonnes synchronisées en utilisant le boîtier de contrôle équipé d'un micro-processeur

## SPECIFICATIONS

| | | |
|---|---|---|
| Force dynamique en poussée (N) | 4000 | 2000 |
| Force dynamique en traction (N) | 4000 | 2000 |
| Force statique en poussée * (N) | 4000 | 2000 |
| Force statique en traction * (N) | 4000 | 2000 |
| Alimentation (VDC) | 24 | |
| Courant (A) | 4.5 | |
| Vitesse à pleine charge (mm/s) | 4 | 7 |
| Alimentation (VDC) | 12 | |
| Courant (A) | 9 | |
| Vitesse à pleine charge (mm/s) | 3.5 | 5 |
| Course (mm) | Standard : 100-400 / Sur demande : 30-1000 | |
| Montage | Par vis directement sur le côté ou par bride (option) | |
| Couleur | Noir ou Gris | |
| Capteurs fin de course | Intégrés | |
| Protection surcharge | Intégrée dans le boîtier de contrôle | |
| Utilisation | 10% maxi, 2 min en continu | |
| Guidage | Aluminium (EG** : 200 Nm) | |
| Indice de protection | IP43 | |
| T° d'utilisation | +5°C ~ +40°C | |
| Certification | UL60601-1 / CE | |
| Options | Capteurs Hall (JC35ERY) | |

* Ces valeurs s'appliquent dans le cadre de l'utilisation du boîtier de contrôle approprié qui court-circuite le moteur à l'arrêt.
** EG : efficacité du guidage définissant le couple supporté en Nm par rapport au centre de la colonne.

⚠ JC35ER-2 peut être fixé à l'envers à un plafond. Dans ce cas la charge maxi est de 50 Kg.

## DIMENSIONS

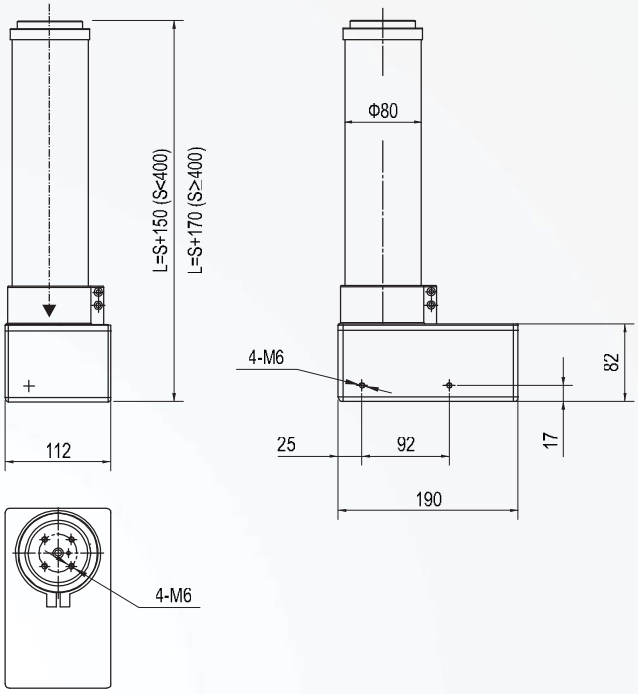


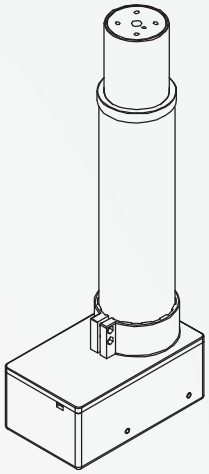

Bride de fixation acier (option)

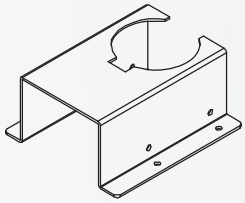

## PERFORMANCES

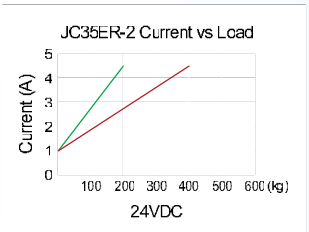


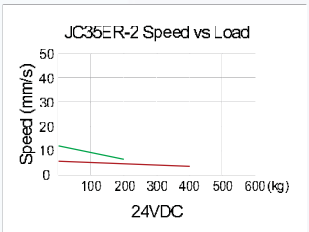


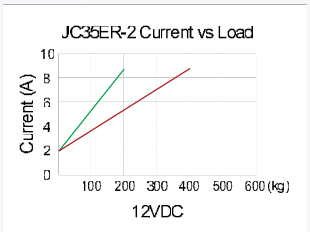


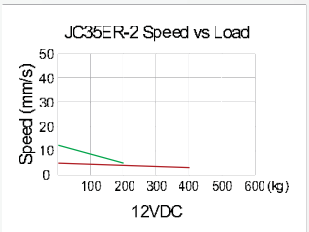


## DESIGNATION

**JC35ER - 2 - 2 - 7 - 24 - 300 - 450 - 4s - G - X**

- X → Seulement si option spéciale ★
- G → Couleur (G. Gris, B. Noir)
- 4s → Connexion (Voir page *Informations complémentaires*)
- 450 → Longueur rétractée (mm) – voir dimension L
- 300 → Course (mm)
- 24 → Tension d'alimentation (VDC)
- 7 → Vitesse à pleine charge (mm/s)
- 2 → Force dynamique (KN)
- 2 → Nombre de segments (2)
- JC35ER → Type (JC35ER. JC35ERY)

★
M1 Colonne avec bride de fixation

# JC35ER-3

## CARACTERISTIQUES

- La colonne JC35ER-3 est conçue pour un large éventail d'applications : postes de travail informatiques, bureaux, postes d'assemblage, cuisines ou TV, à hauteur variable
- Les 3 segments de la colonne offrent un encombrement réduit
- Avec les capteurs à effet HALL, il est possible d'utiliser soit une seule colonne JC35ER-3, soit plusieurs colonnes synchronisées en utilisant le boîtier de contrôle équipé d'un micro-processeur

## SPECIFICATIONS

| | |
|---|---|
| Force dynamique en poussée (N) | 1500 |
| Force dynamique en traction (N) | 1500 |
| Force statique en poussée * (N) | 1500 |
| Force statique en traction * (N) | 1500 |
| Alimentation (VDC) | 24 |
| Courant (A) | 4.5 |
| Vitesse à pleine charge (mm/s) | 10 |
| Alimentation (VDC) | 12 |
| Courant (A) | 9 |
| Vitesse à pleine charge (mm/s) | 8 |
| Course (mm) | Standard : 100-400 / Sur demande : 30-1000 |
| Montage | Par vis directement sur le côté ou par bride (option) |
| Couleur | Noir ou Gris |
| Capteurs fin de course | Intégrés |
| Protection surcharge | Intégrée dans le boîtier de contrôle |
| Utilisation | 10% maxi, 2 min en continu |
| Guidage | Aluminium (EG** : 150 Nm) |
| Indice de protection | IP43 |
| T° d'utilisation | +5°C ~ +40°C |
| Certification | UL60601-1 / CE |
| Options | Capteurs Hall (JC35ERY) |

* Ces valeurs s'appliquent dans le cadre de l'utilisation du boîtier de contrôle approprié qui court-circuite le moteur à l'arrêt.
** EG : efficacité du guidage définissant le couple supporté en Nm par rapport au centre de la colonne.

⚠ JC35ER-3 peut être fixé à l'envers à un plafond. Dans ce cas la charge maxi est de 50 Kg.

## DIMENSIONS

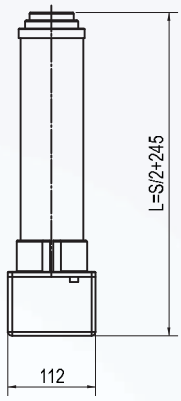


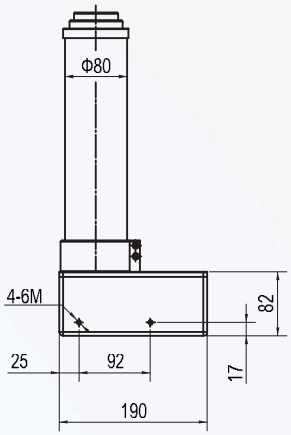


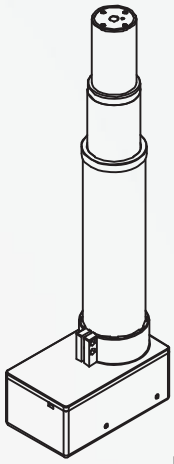

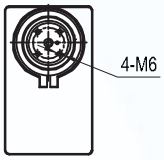


Bride de fixation acier (option)

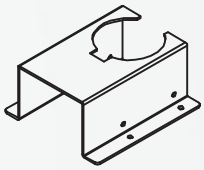

## PERFORMANCES

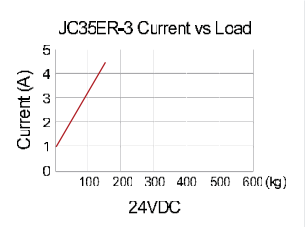


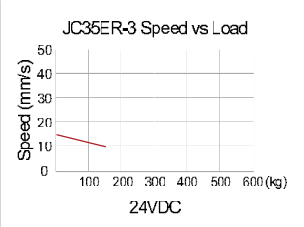


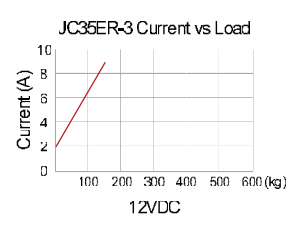


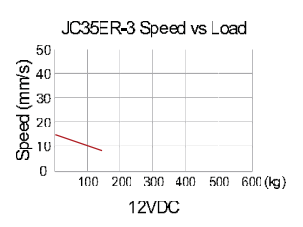


## DESIGNATION

**JC35ER - 3 - 1.5 - 20 - 24 - 400 - 445 - 4s - G - X**

- X → Seulement si option spéciale ★
- G → Couleur (G. Gris, B. Noir)
- 4s → Connexion (Voir page *Informations complémentaires*)
- 445 → Longueur rétractée (mm) – voir dimension L
- 400 → Course (mm)
- 24 → Tension d'alimentation (VDC)
- 20 → Vitesse à pleine charge (mm/s)
- 1.5 → Force dynamique (KN)
- 3 → Nombre de segments (2)
- JC35ER → Type (JC35ER. JC35ERY)

★
M1 Colonne avec bride de fixation

# JC35ES-2

## CARACTERISTIQUES

- La colonne JC35ES-2 est conçue pour un large éventail d'applications : tables, postes de travail informatiques, bureaux, postes d'assemblage, machines etc…, à hauteur variable
- Avec les capteurs à effet HALL, il est possible d'utiliser soit une seule colonne JC35ES-2, soit plusieurs colonnes synchronisées en utilisant le boîtier de contrôle équipé d'un micro-processeur

## SPECIFICATIONS

| | | |
|---|---|---|
| Force dynamique en poussée (N) | 4000 | 2000 |
| Force dynamique en traction * (N) | 4000 | 2000 |
| Force statique en poussée * (N) | 4000 | 2000 |
| Force statique en traction * (N) | 4000 | 2000 |
| Alimentation (VDC) | 24 | |
| Courant (A) | 4.5 | |
| Vitesse à pleine charge (mm/s) | 4 | 7 |
| Alimentation (VDC) | 12 | |
| Courant (A) | 8.5 | |
| Vitesse à pleine charge (mm/s) | 3.5 | 5 |
| Course (mm) | Standard : 100-400 / Sur demande : 30-1000 | |
| Montage | Par vis sur les platines haute et basse (option) | |
| Couleur | Noir ou Gris | |
| Capteurs fin de course | Intégrés | |
| Protection surcharge | Intégrée dans le boîtier de contrôle | |
| Utilisation | 10% maxi, 2 min en continu | |
| Guidage | Aluminium (EG** : voir plan) | |
| Indice de protection | IP43 | |
| T° d'utilisation | +5°C ~ +40°C | |
| Certification | UL60601-1 / CE | |
| Options | Capteurs Hall (JC35ESY) | |

* Ces valeurs s'appliquent dans le cadre de l'utilisation du boîtier de contrôle approprié qui court-circuite le moteur à l'arrêt.
** EG : efficacité du guidage définissant le couple supporté en Nm par rapport au centre de la colonne.

## DIMENSIONS

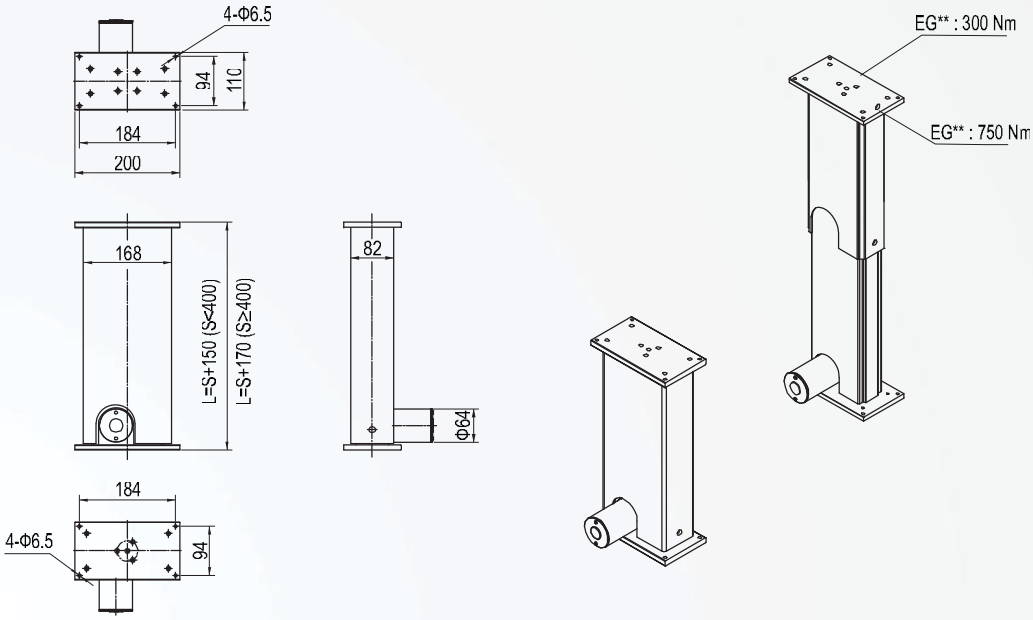


## PERFORMANCES

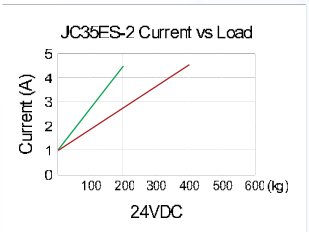


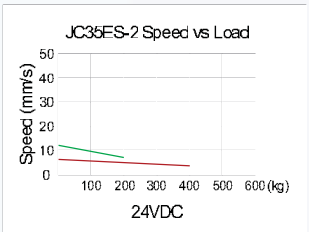

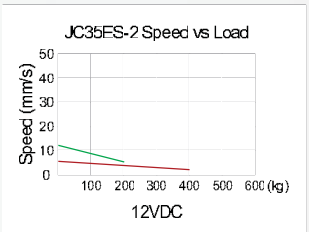


## DESIGNATION

**JC35ES - 2 - 4 - 4 - 24 - 200 - 350 - 4s - G - X**

- X → Seulement si option spéciale
- G → Couleur (G. Gris, B. Noir)
- 4s → Connexion (Voir page *Informations complémentaires*)
- 350 → Longueur rétractée (mm) – voir dimension L
- 200 → Course (mm)
- 24 → Tension d'alimentation (VDC)
- 4 → Vitesse à pleine charge (mm/s)
- 4 → Force dynamique (KN)
- 2 → Nombre de segments (2)
- JC35ES → Type (JC35ES,JC35ESY)

# JC35ES-3

## CARACTERISTIQUES

- La colonne JC35ES-3 est conçue pour un large éventail d'applications : postes de travail informatiques, bureaux, postes d'assemblage, etc…, à hauteur variable
- Les 3 segments de la colonne offrent un encombrement réduit
- Avec les capteurs à effet HALL, il est possible d'utiliser soit une seule colonne JC35ES-3, soit plusieurs colonnes synchronisées en utilisant le boîtier de contrôle équipé d'un micro-processeur

## SPECIFICATIONS

| | |
|---|---|
| Force dynamique en poussée (N) | 1500 (EG** : voir plan) |
| Force dynamique en traction * (N) | 1500 (EG** : voir plan) |
| Force statique en poussée * (N) | 1500 |
| Force statique en traction * (N) | 1500 |
| Alimentation (VDC) | 24 |
| Courant (A) | 4.5 |
| Vitesse à pleine charge (mm/s) | 10 |
| Alimentation (VDC) | 12 |
| Courant (A) | 8.5 |
| Vitesse à pleine charge (mm/s) | 7 |
| Course (mm) | Standard : 100-400 / Sur demande : 30-1000 |
| Montage | Par vis sur les platines haute et basse (option) |
| Couleur | Noir ou Gris |
| Capteurs fin de course | Intégrés |
| Protection surcharge | Intégrée dans le boîtier de contrôle |
| Utilisation | 10% maxi, 2 min en continu |
| Guidage | Aluminium (EG** : voir plan) |
| Indice de protection | IP43 |
| T° d'utilisation | +5°C ~ +40°C |
| Certification | UL60601-1 / EN60601-1 / CE |
| Options | Capteurs Hall (JC35ESY) |

* Ces valeurs s'appliquent dans le cadre de l'utilisation du boîtier de contrôle approprié qui court-circuite le moteur à l'arrêt.
** EG : efficacité du guidage définissant le couple supporté en Nm par rapport au centre de la colonne.

## DIMENSIONS

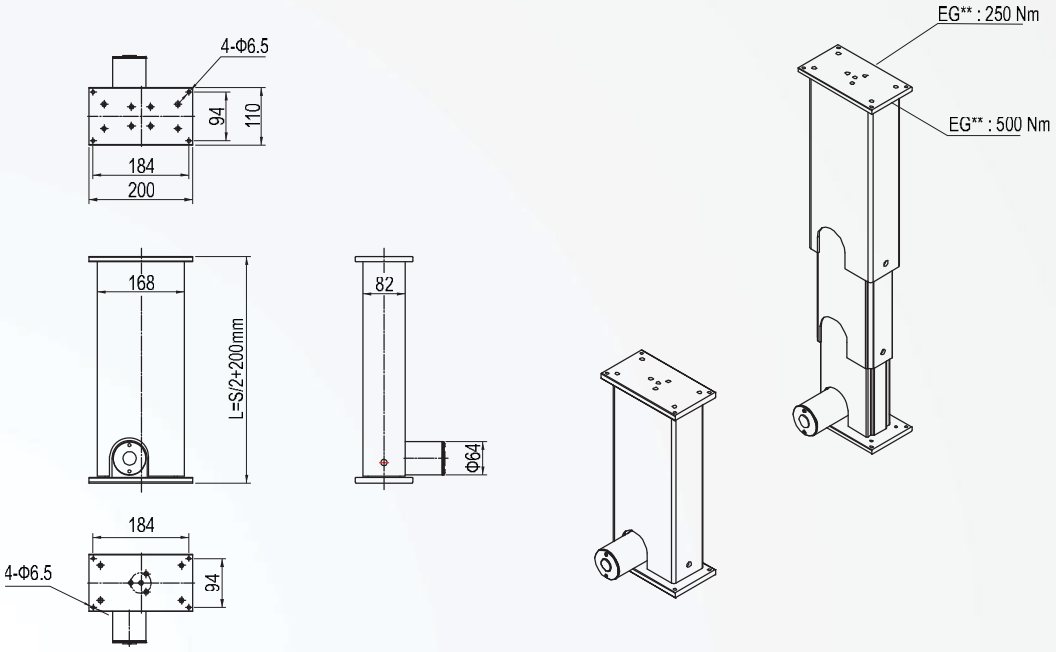


## PERFORMANCES

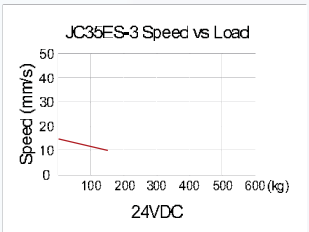

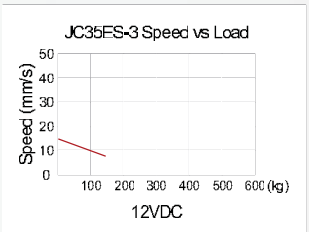


## DESIGNATION

**JC35ES - 3 - 1.5 - 10 - 24 - 400 - 400 - 4s - G - X**

- X → Seulement si option spéciale
- G → Couleur (G. Gris, B. Noir)
- 4s → Connexion (Voir page *Informations complémentaires*)
- 400 → Longueur rétractée (mm) – voir dimension L
- 400 → Course (mm)
- 24 → Tension d'alimentation (VDC)
- 10 → Vitesse à pleine charge (mm/s)
- 1.5 → Force dynamique (KN)
- 3 → Nombre de segments (3)
- JC35ES → Type (JC35ES. JC35ESY)

# JC35EM-2

## CARACTERISTIQUES

- Idéal pour les lits médicalisés, les divans et fauteuils de dentiste

## SPECIFICATIONS

| | | | |
|---|---|---|---|
| Force dynamique en poussée (N) | 6000 | 4000 | 2000 |
| Force dynamique en traction (N) | 6000 | 4000 | 2000 |
| Force statique en poussée * (N) | 6000 | 4000 | 2000 |
| Force statique en traction * (N) | 6000 | 4000 | 2000 |
| Alimentation (VDC) | 24 | | |
| Courant (A) | 4.5 | | |
| Vitesse à pleine charge (mm/s) | 3 | 4 | 8 |
| Course (mm) | Standard : 100-400 / Sur demande : 30-600 | | |
| Fixations | Par vis sur le dessus et la base | | |
| Couleur | Gris | | |
| Capteurs fin de course | Intégrés | | |
| Protection surcharge | Intégrée dans le boîtier de contrôle | | |
| Utilisation | 10% maxi, 2 min en continu | | |
| Guidage | Aluminium (EG ***: 500 Nm) | | |
| T° d'utilisation | +5°C ~ +40°C | | |
| Certification | CE | | |
| Options | Capteurs Hall ( JC35EMY2 - uniquement sur profil JC35EM2D) | | |

* Ces valeurs s'appliquent dans le cadre de l'utilisation du boîtier de contrôle approprié qui court-circuite le moteur à l'arrêt
*** EG : efficacité du guidage définissant le couple supporté en Nm par rapport au centre de la colonne.

## DIMENSIONS

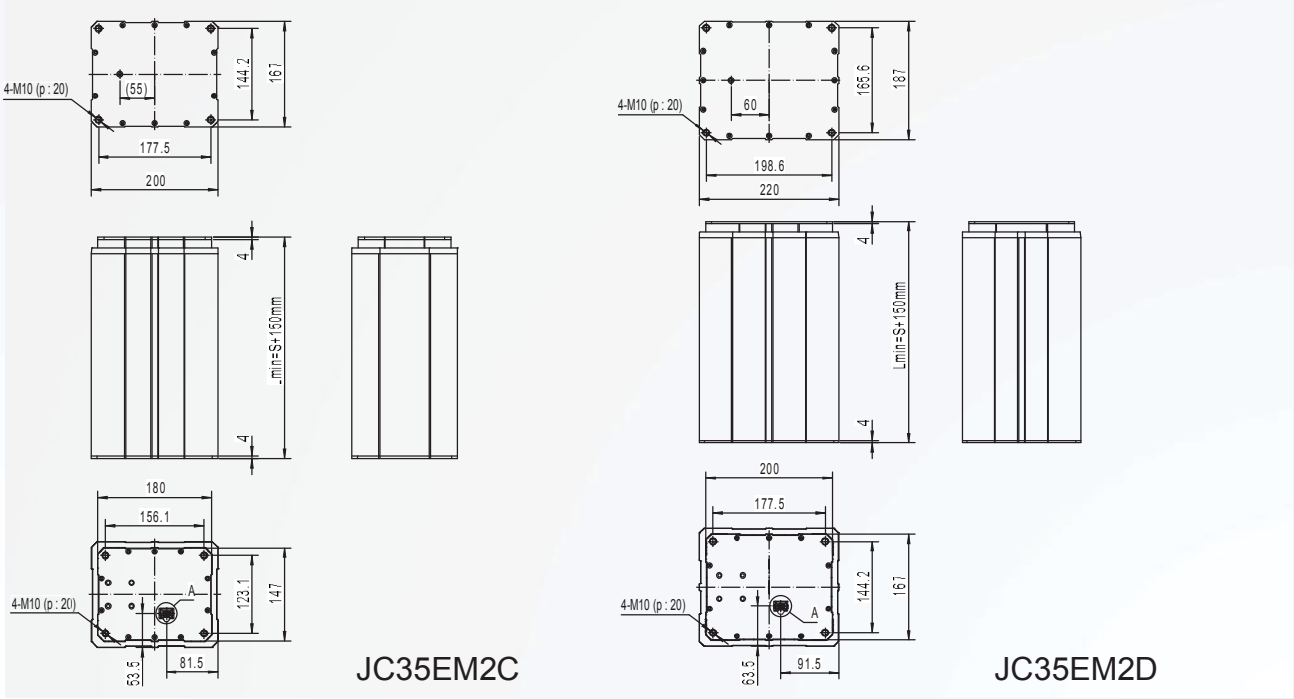


## PERFORMANCES

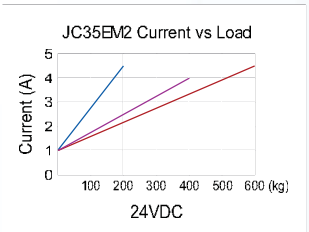


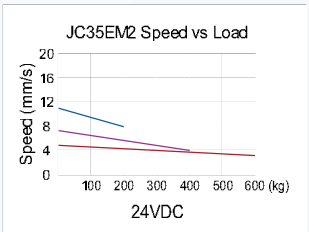


## DESIGNATION

**JC35EM - 2 - C - 6 - 3 - 24 - 200 - 350 - 6m - G - X**

- X → Montage
- G → Couleur (G. Gris, B. Noir)
- 6m → Connexion (**) - Sortie fils inférieure sur demande
- 350 → Longueur rétractée (mm) – voir dimension L
- 200 → Course (mm)
- 24 → Tension d'alimentation (VDC)
- 3 → Vitesse à pleine charge (mm/s)
- 6 → Force dynamique (KN)
- C → Type de fixation (C, D)
- 2 → Nombre de segments (2)
- JC35EM → Type (JC35EM. JC35EMY)

(**) Voir page *Informations complémentaires*

# JC35EM-3

## CARACTERISTIQUES

- Idéal pour les lits médicalisés, les divans et fauteuils de dentiste
- Vitesse plus rapide et encombrement réduit par rapport à JC35EM2
- Utilisation possible en synchronisation

## SPECIFICATIONS

| | |
|---|---|
| Force dynamique en poussée (N) | 2000 |
| Force dynamique en traction (N) | 2000 |
| Force statique en poussée (N) | 2000 |
| Force statique en traction (N) | 2000 |
| Alimentation (VDC) | 24 |
| Courant (A) | 5 |
| Vitesse à pleine charge (mm/s) | 10 |
| Course (mm) | Standard : 100-400 / Sur demande : 30-600 |
| Fixations | Par vis sur le dessus et la base |
| Couleur | Gris |
| Capteurs fin de course | Intégrés |
| Protection surcharge | Intégrée dans le boîtier de contrôle |
| Utilisation | 10% maxi, 2 min en continu |
| Guidage | Aluminium (EG*** : 500 Nm) |
| T° d'utilisation | +5°C ~ +40°C |
| Certification | CE |
| Options | Capteurs HALL ( JC35EMY3) |

* Ces valeurs s'appliquent dans le cadre de l'utilisation du boîtier de contrôle approprié qui court-circuite le moteur à l'arrêt.
*** EG : efficacité du guidage définissant le couple supporté en Nm par rapport au centre de la colonne.

## DIMENSIONS

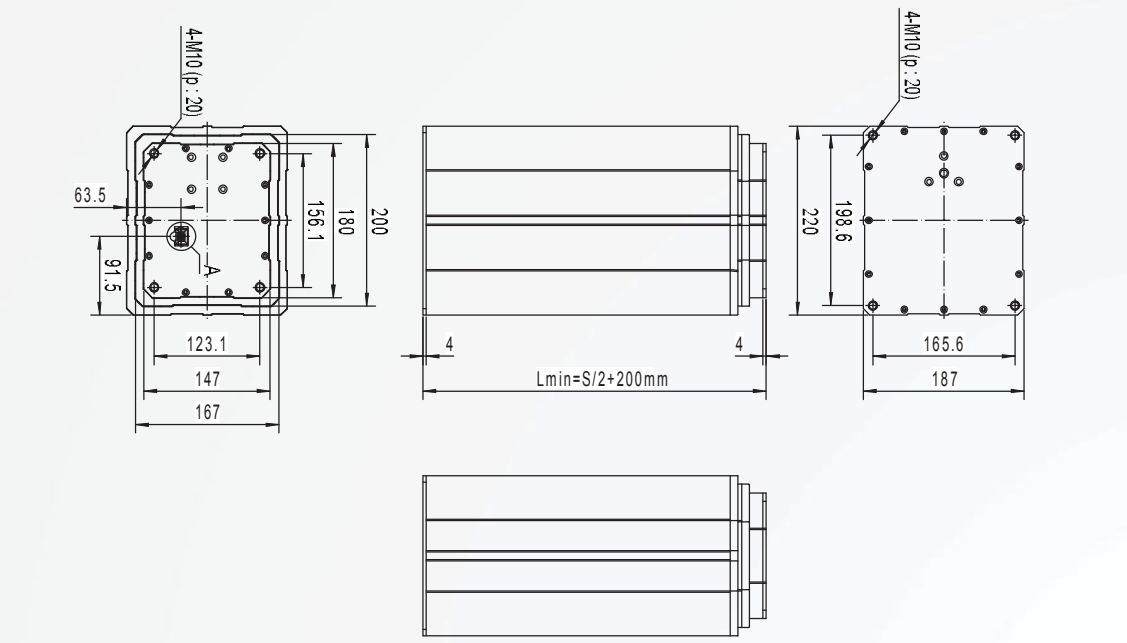


## PERFORMANCES

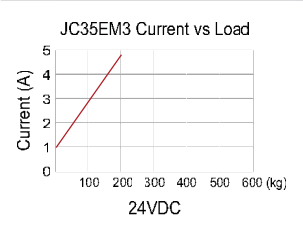

## DESIGNATION

**JC35EM - 3 - G - 2 - 10 - 24 - 400 - 400 - 6m - G - X**

- X → Montage
- G → Couleur (G. Gris, B. Noir)
- 6m → Connexion (**) - Sortie fils inférieure sur demande
- 400 → Longueur rétractée (mm) – voir dimension L
- 400 → Course (mm)
- 24 → Tension d'alimentation (VDC)
- 10 → Vitesse à pleine charge (mm/s)
- 2 → Force dynamique (KN)
- G → Type de fixation (G)
- 3 → Nombre de segments (3)
- JC35EM → Type (JC35EM. JC35EMY)

(**) Voir page *Informations complémentaires*

# TABLES HAUTEUR VARIABLE

## JC35TA

### CARACTERISTIQUES

- L'ensemble JC35TA est conçu avec une colonne centrale pour des tables de bureau à hauteur variable
- Ensemble composé d'une colonne avec pied (JC35EF), d'un boîtier de contrôle et d'une commande, sans plateau

SMPS

Commande

### SPECIFICATIONS

| | |
|---|---|
| Segments | 2 |
| Force dynamique en poussée (N) | 800 |
| Force statique (N) | 1000 |
| Alimentation (VAC) | 110/230 |
| Vitesse à pleine charge (mm/s) | 20 |
| Position basse (mm) | 630 |
| Position haute (mm) | 1080 (course maxi : 450) |
| Couleur | Noir |
| Capteurs fin de course | Intégrés |
| Protection surcharge | Intégrée |
| Utilisation | 10% maxi, 2 min en continu |
| Matière | Acier peint par poudrage |
| Indice de protection | IP20 |
| T° d'utilisation | +5°C ~ +40°C |
| Certification | CE |
| Commande | JCHT35H |

## DIMENSIONS

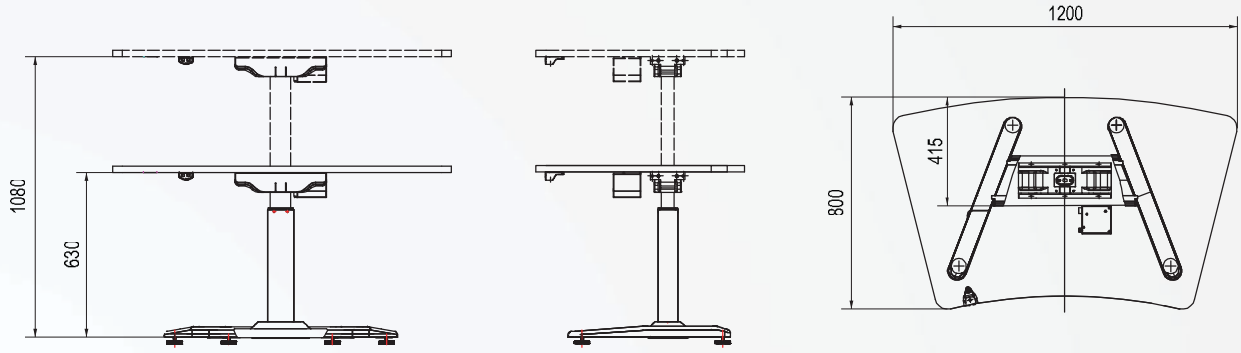


## DESIGNATION

**JC35TA - 2 - 0.8 - 20 - 230 - 630 - 1080 - EF - B - X**

- X → Seulement si option spéciale
- B → Couleur (G. Gris, B. Noir)
- EF → Connexion (Voir page *Informations complémentaires*)
- 1080 → Position haute (mm)
- 630 → Position basse (mm)
- 230 → Tension d'alimentation (VAC)
- 20 → Vitesse à pleine charge (mm/s)
- 0.8 → Force dynamique (KN)
- 2 → Nombre de segments (2)
- JC35TA → Type (JC35TA)

# TABLES HAUTEUR VARIABLE

## JC35TS

### CARACTERISTIQUES

- Ensemble 2 colonnes pour tables de bureau à hauteur variable
- Ensemble composé de colonnes, d'un boîtier de contrôle pour la synchronisation et d'une commande, sans plateau
- Colonnes modèle JC36D4

Boîtier de contrôle

Commande

### SPECIFICATIONS

| | |
|---|---|
| **Segments** | 3 |
| **Force dynamique en poussée (N)** | 1000 |
| **Force statique (N)** | 1000 |
| **Alimentation (VAC)** | 110/230 |
| **Vitesse à pleine charge (mm/s)** | 35 |
| **Position basse (mm)** | 595 |
| **Position haute (mm)** | 1235 (course maxi : 640 mm) |
| **Couleur** | Noir ou Gris (option) |
| **Dimension plateau (mm)** | Recommandé (1350 – 1800)*800*25 |
| **Capteurs fin de course** | Intégrés |
| **Protection surcharge** | Intégrée |
| **Utilisation** | 10% maxi, 2 min en continu |
| **Matière** | Acier peint par poudrage |
| **Indice de protection** | IP20 |
| **T° d'utilisation** | +5°C ~ +40°C |
| **Certification** | CE |
| **Commande** | JCHT35 ou JCHT35J (option) |

# TABLES HAUTEUR VARIABLE

## DIMENSIONS

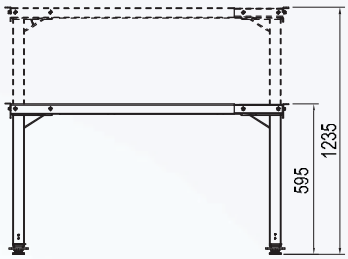


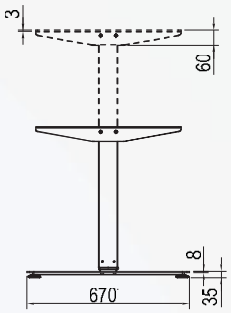


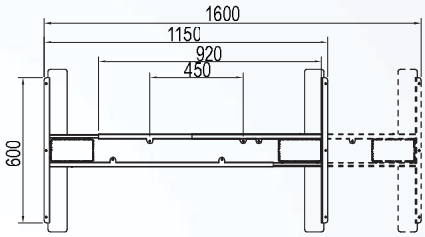


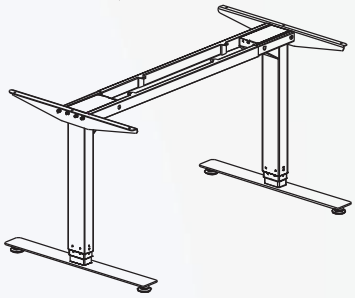

**JC36D4**
70*70mm
Colonne carrée

## DESIGNATION

**JC35TS - 2 - D4 - 3 - 1 - 35 - 230 - 595 - 1235 - EF - B - X**

- X → Seulement si option spéciale
- B → Couleur (G. Gris, B. Noir)
- EF → Connexion (Voir page *Informations complémentaires*)
- 1235 → Position haute (mm)
- 595 → Position basse (mm)
- 230 → Tension d'alimentation (VAC)
- 35 → Vitesse à pleine charge (mm/s)
- 1 → Force dynamique (KN)
- 3 → Nombre de segments (3)
- D4 → Type de colonne
- 2 → Nombre de colonnes (2)
- JC35TS → Type (JC35TS)

# JC35VT

## CARACTERISTIQUES

- Ensemble support TV conçu pour s'adapter à un vaste panel de dimensions d'écrans, de 25" à 50"

Boîtier de contrôle

Commande

## SPECIFICATIONS

| Type | JC35VT-650 | JC35VT-1000 |
|---|---|---|
| Force dynamique en poussée (N) | 600 | |
| Force statique (N) | 700 | |
| Alimentation (VAC) | 110 or 230 | |
| Vitesse à pleine charge (mm/s) | 25 | |
| Course (mm) | 650 | 1000 |
| Longueur rétractée (mm) | 570 | 810 |
| Couleur | Noir | |
| Capteurs fin de course | Intégrés | |
| Protection surcharge | Intégrée | |
| Utilisation | 10% maxi 2 min en continu | |
| Matière | Acier peint par poudrage | |
| Indice de protection | IP20 | |
| T° d'utilisation | +5°C ~ +40°C | |
| Certification | CE / UL | |
| Commande RF | JCHR35E | |

## DIMENSIONS

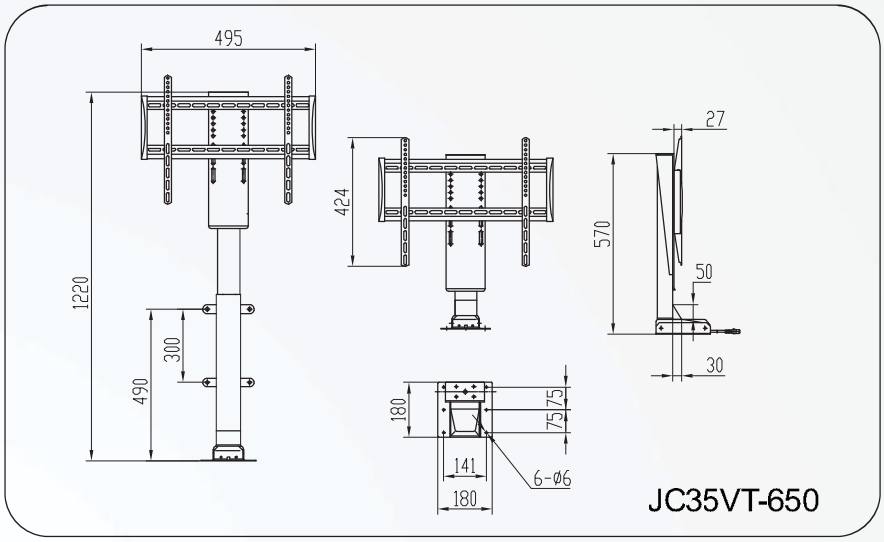


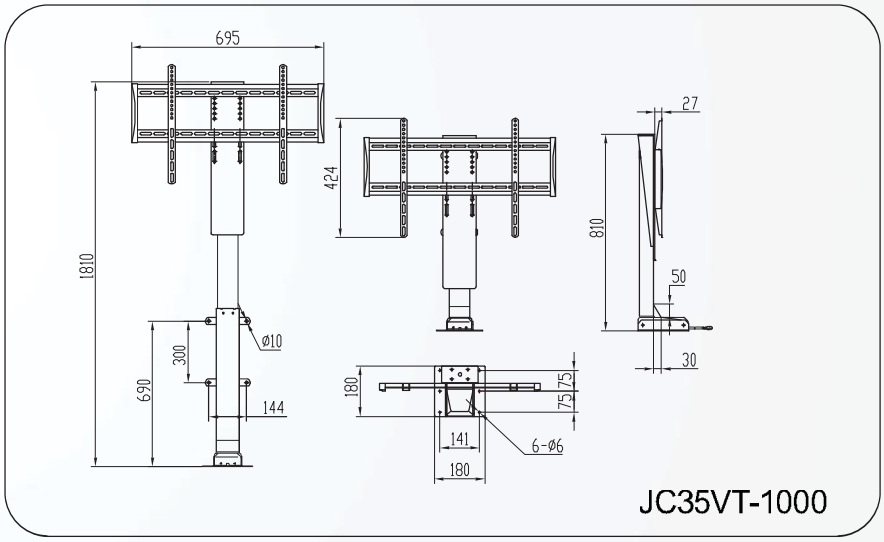


## DESIGNATION

**JC35VT - 0.6 - 25 - 230 - 650 - 570 - EF - B - X**

- X → Seulement si option spéciale
- B → Couleur (B. Noir)
- EF → Connexion (Voir page *Informations complémentaires*)
- 570 → Longueur rétractée (mm)
- 650 → Course (mm)
- 230 → Tension d'alimentation (VAC)
- 25 → Vitesse à pleine charge (mm/s)
- 0.6 → Force dynamique (KN)
- JC35VT → Type (JC35VT)

# BOÎTIERS DE CONTRÔLE

## JCR35

### CARACTERISTIQUES

- Connexion maxi 2 actionneurs et 1 commande

### SPECIFICATIONS

| | | | |
|---|---|---|---|
| **Nombre de sorties actionneurs** | 1-2 | **Utilisation** | 10% maxi 2 min en continu |
| **Tension (VDC)** | 12 / 24 | **Protection surcharge** | Intégrée |
| **Connexion actionneurs** | 4SD (**) | **Longueur câble** | 300 mm |
| **Connexion commande** | 9SD (**) | **Protection** | IP54 |
| **Connexion alimentation** | 01S | **T° d'utilisation** | +5°C -+40°C |
| **Couleur** | Noir ou Gris | **Certification** | CE |

### DIMENSIONS

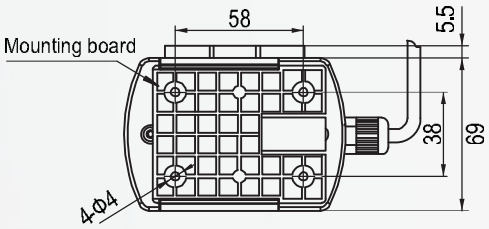


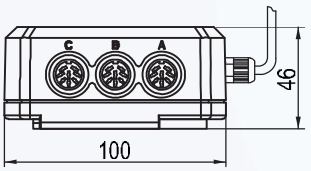


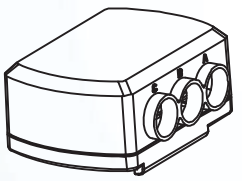

### DESIGNATION

**JCR35 - 2 - 24 - 4s - 9b - B - X**

- X → Seulement si option spéciale
- B → Couleur (G. Gris, B. Noir)
- 9b → Connexion commandes (**)
- 4s → Connexion actionneurs (**)
- 24 → Tension (VDC)
- 2 → Nombre de sorties actionneurs
- JCR35 → Type (JCR35)

(**) Voir page *Informations complémentaires*


Tous les designs, dimensions et spécifications sont sujets à modifications sans préavis (avr. 2013).
www.bibusfrance.fr

# JCB35E

## CARACTERISTIQUES

- Connexion maxi 6 actionneurs et 2 commandes
- Option batteries intégrées
- Certifié EN60601-1 / UL60601-1 version 3

## SPECIFICATIONS

| | | | |
|---|---|---|---|
| Nombre de sorties actionneurs | 1-6 | Fusibles | Accès facile |
| Tension de sorties (VDC) | 24/29 | Longueur câble | 3m |
| Tension alimentation (VAC) | 110/230 | Protection | IP54 |
| Puissance (W) | 85/150/200/360 | T° d'utilisation | +5°C -+40°C |
| Connexion actionneurs | 4s/6s (**) | Certification | EN60601-1 / UL60601-1 V3 |
| Connexion commandes | 9s/13s (**) | Options | Batteries de secours |
| Connexion alimentation | (**) | | Chargeur intégré (JCB35EA)<br>Fonctions intelligentes (JCB35EM) |
| Couleur | Noir ou Gris | | |
| Utilisation | 10%, max 2 min en continu | | Batterie et fonctions (JC35EMA) |
| Protection surcharge | Intégrée | | |

## DIMENSIONS

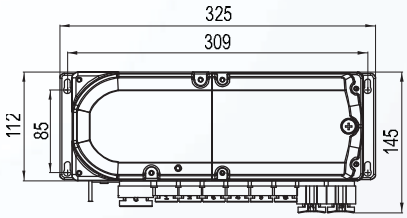


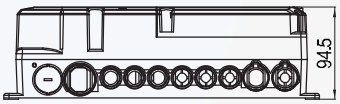


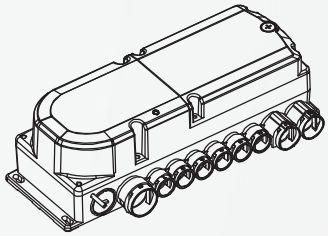

## DESIGNATION

**JCB35E - 4 - 24 - 230 - 86 - 4b - 9b - EF - G - X**

- X → Seulement si option spéciale ★
- G → Couleur (G. Gris, B. Noir)
- EF → Connexion alimentation (**)
- 9b → Connexion commandes (**)
- 4b → Connexion actionneurs (**)
- 86 → Puissance (Watts)
- 230 → Tension alimentation (VAC/VDC)
- 24 → Tension sortie (VDC)
- 4 → Nombre de sorties actionneurs
- JCB35E → Type (JCB35E. JCB35EA. JCB35EM. JCB35EMA)

★
C3. Système standard lit avec 3 colonnes
A. Fonctions spéciales

# BOÎTIERS DE CONTRÔLE

## JCB35G

### CARACTERISTIQUES

- Connexion maxi 4 actionneurs et 1 commande
- Chargeur avec batteries intégré, IP66
- Certifié EN60601-1 / UL60601-1 version 3
- Conçu pour montage direct sur actionneur JC35G

### SPECIFICATIONS

| | | | |
|---|---|---|---|
| Nombre de sorties actionneurs | 1-4 | Fusibles | Accès facile |
| Tension de sorties (VDC) | 24 | Longueur câble | 3m |
| Tension alimentation (VAC) | 110/230 | Protection | IP66 |
| Puissance (W) | 86/150/200 | T°d'utilisation | +5°C -+40°C |
| Connexion actionneurs | 4sd (**) | Certification | EN60601-1 / UL60601-1 V3 |
| Connexion commandes | 9sd (**) | Options | Chargeur intégré (JCB35GA) |
| Connexion alimentation | (**) | | Fonctions intelligentes (JCB35GM) |
| Couleur | Noir ou Gris | | |
| Utilisation | 10%, max 2 min en continu | | Batterie et fonctions (JC35GMA) |
| Protection surcharge | Intégrée | | |

### DIMENSIONS

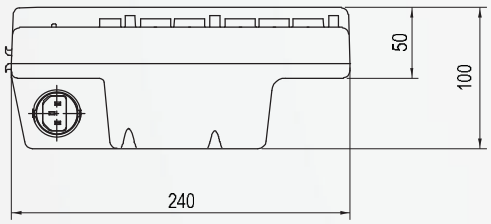


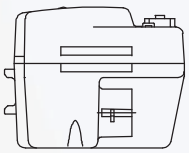

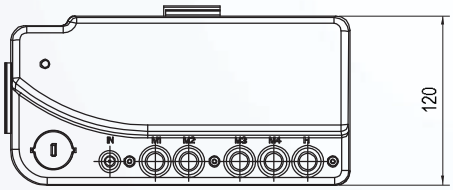


### DESIGNATION

**JCB35G - 4 - 24 - 230 - 86 - 4sd - 9sd - EF - G - X**

- X → Seulement si option spéciale
- G → Couleur (G. Gris, B. Noir)
- EF → Connexion alimentation (**)
- 9sd → Connexion commandes (**)
- 4sd → Connexion actionneurs (**)
- 86 → Puissance (Watts)
- 230 → Tension alimentation (VAC/VDC)
- 24 → Tension sortie (VDC)
- 4 → Nombre de sorties actionneurs
- JCB35G → Type (JCB35G. JCB35GA. JCB35GM. JCB35GMA)

(**) Voir page *Informations complémentaires*

# JCB35J

## CARACTERISTIQUES

- Contrôle maxi 4 actionneurs ou colonnes en synchronisation, accélération et décélération progressive
- Consommation en veille moins de 0.2 W
- Très utilisée pour les tables à hauteur variable

## SPECIFICATIONS

| | | | |
|---|---|---|---|
| Nombre de sorties actionneurs | 1-4 | Protection surcharge | Intégrée |
| Tension de sorties (VDC) | 31 | Fusibles | Accès facile |
| Tension alimentation (VAC) | 110/230 | Longueur câble | 3m |
| Puissance (W) | 200/360 | Protection | IP20 |
| Connexion actionneurs | 6m (**) | T°d'utilisation | +5°C -+40°C |
| Connexion commandes | rj (**) | Certification | UL60601-1 / CE |
| Connexion alimentation | (**) | Options | Course, vitesse, … peuvent être ajustés avec boîtier JCHY35 |
| Couleur | Noir | | |
| Utilisation | 10%, max 2 min en continu | | |

## DIMENSIONS

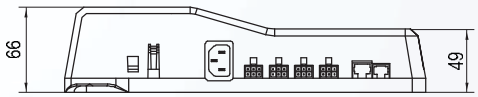


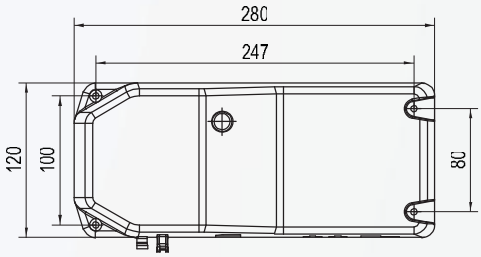


## DESIGNATION

**JCB35J - 2 - 24 - 230 - 200 - 6m - rj - EF - B - X**

- X → Seulement si option spéciale
- B → Couleur (G. Gris, B. Noir)
- EF → Connexion alimentation (**)
- rj → Connexion commandes (**)
- 6m → Connexion actionneurs (**)
- 200 → Puissance (Watts)
- 230 → Tension alimentation (VAC/VDC)
- 24 → Tension sortie (VDC)
- 2 → Nombre de sorties actionneurs
- JCB35J → Type (JCB35J)

# BOÎTIERS DE CONTRÔLE

## JCJ35

### CARACTERISTIQUES

- Connexion maxi 2 actionneurs et 1 commande
- Puissance maxi 50 W
- Economique

### SPECIFICATIONS

| | | | |
|---|---|---|---|
| Nombre de sorties actionneurs | 1-2 | Protection surcharge | Intégrée |
| Tension de sorties (VDC) | 24/29 | Fusibles | Interne |
| Tension alimentation (VAC) | 110/230 | Longueur câble | 3m |
| Puissance (W) | 50 | Protection | IP43 |
| Connexion actionneurs | 4b (**) | T° d'utilisation | +5°C -+40°C |
| Connexion commandes | 9b (**) | Certification | EN60601-1 / UL60601-1 V3 |
| Connexion alimentation | (**) | Options | Batteries de secours 9V (JCJ35A) |
| Couleur | Noir ou Gris | | RF inclus (JCJ35Y) |
| Utilisation | 10%, max 2 min en continu | | Batteries et RF (JCJ35AY) |

### DIMENSIONS

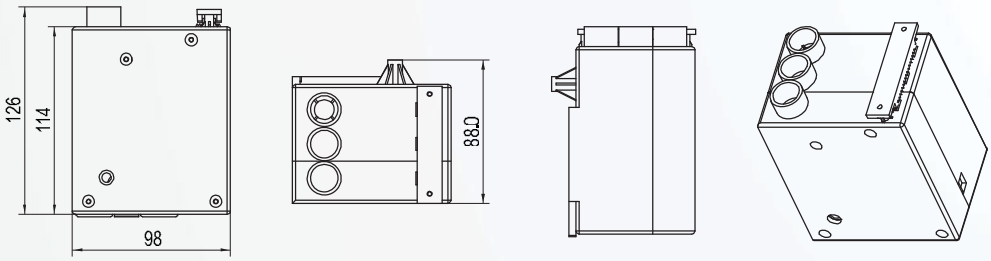


### DESIGNATION

**JCJ35 - 1 - 24 - 230 - 50 - 4b - 9b - EF - G - X**

- X → Seulement si option spéciale
- G → Couleur (G. Gris, B. Noir)
- EF → Connexion alimentation (**)
- 9b → Connexion commandes (**)
- 4b → Connexion actionneurs (**)
- 50 → Puissance (Watts)
- 230 → Tension alimentation (VAC)
- 24 → Tension sortie (VDC)
- 1 → Nombre de sorties actionneurs
- JCJ35 → Type (JCJ35. JCJ35Y. JCJ35A.JCJ35AY)

(**) Voir page *Informations complémentaires*

# JCJ35D

## CARACTERISTIQUES

- Connexion maxi 4 actionneurs et 1 commande
- Puissance maxi 100 W
- Economique

## SPECIFICATIONS

| | | | |
|---|---|---|---|
| **Nombre de sorties actionneurs** | 1-4 | **Utilisation** | 10%, max 2 min en continu |
| **Tension de sorties (VDC)** | 24/29 | **Protection surcharge** | Intégrée |
| **Tension alimentation (VAC)** | 110/230 | **Fusibles** | Interne |
| **Puissance (W)** | 100 | **Longueur câble** | 3m |
| **Connexion actionneurs** | 4B/4S (**) | **Protection** | IP43 |
| **Connexion commandes** | 9B/13S (**) | **T° d'utilisation** | +5°C -+40°C |
| **Connexion alimentation** | (**) | **Certification** | CE |
| **Couleur** | Noir ou Gris | **Options** | RF inclus (JCJ35DY) |

※ Le boîtier de contrôle JCJ35D peut être utilisé avec 4 actionneurs. Dans ce cas, la commande sera connectée sur le côté du boîtier (voir schéma ci-dessous)

## DIMENSIONS

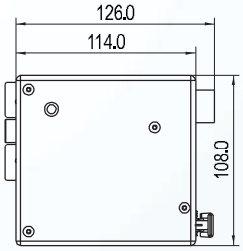


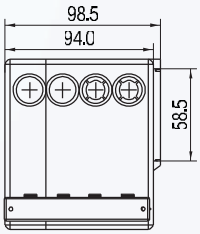


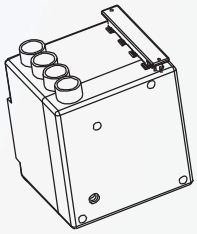

4 sorties actionneurs

## DESIGNATION

**JCJ35D - 3 - 24 - 230 - 100 - 4b - 9b - EF - G - X**

- X → Seulement si option spéciale
- G → Couleur (G. Gris, B. Noir)
- EF → Connexion alimentation (**)
- 9b → Connexion commandes (**)
- 4b → Connexion actionneurs (**)
- 100 → Puissance (Watts)
- 230 → Tension alimentation (VAC)
- 24 → Tension sortie (VDC)
- 3 → Nombre de sorties actionneurs
- JCJ35D → Type (JCJ35D. JCJ35DY)

# JCHB35
# JCHC35

## CARACTERISTIQUES

- Boutons encastrables
- JCHC35 est compatible avec la version Relay Free

JCHB35

JCHC35

## SPECIFICATIONS

| | |
|---|---|
| Nombre de fonctions | 1 |
| Connexion | (**) |
| Couleur | Noir |
| Câble | Droit (1,6 m) |
| Protection | IP20 |
| Adaptation | Tous nos boîtiers de contrôle |
| Options | JCHC35 disponible avec 4 boutons |

## DIMENSIONS

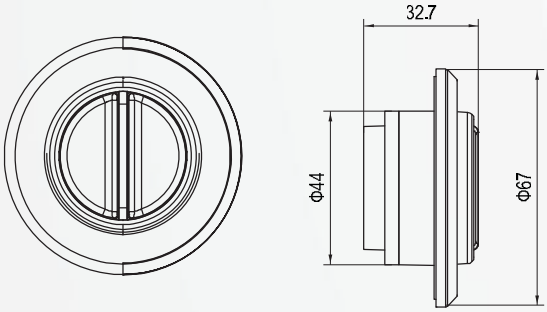


JCHB35

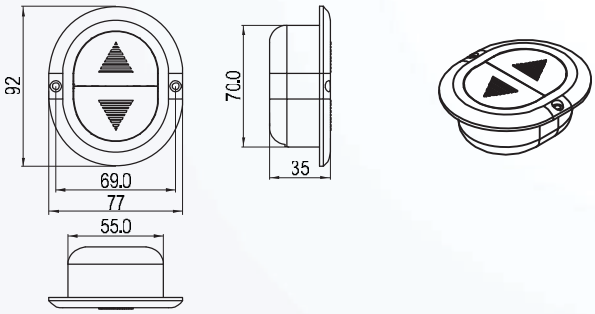


JCHC35

## DESIGNATION

JCHB35 - 1 - 9b - B - X

- X → Seulement si option spéciale
- B → Couleur (B. Noir)
- 9b → Connexion (**)
- 1 → Nombre de boutons (par paire)
- JCHB35 → Type (JCHB35. JCHC35)

(**) Voir page *Informations complémentaires*

# JCHE35
# JCHJ35
# JCHL35

## CARACTERISTIQUES

- IP54 et IP66 avec crochets, design spécialement adapté au marché Médical.

JCHE35 JCHJ35 JCHL35

## SPECIFICATIONS

| | JCHE35 | JCHJ35 | JCHL35 |
|---|---|---|---|
| **Nombre de fonctions** | 1-6 | 1-5 | 1-5 |
| **Connexion** | (**) | | |
| **Couleur** | Noir ou Gris | | |
| **Câble** | Torsadé | | |
| **Protection** | IP54 | IP54 | IP66 |
| **Adaptation** | Tous nos boîtiers de contrôle | | |
| **Options** | Fonction verrouillage électronique | Fonction verrouillage mécanique par clé | Eclairage des boutons |

## DIMENSIONS

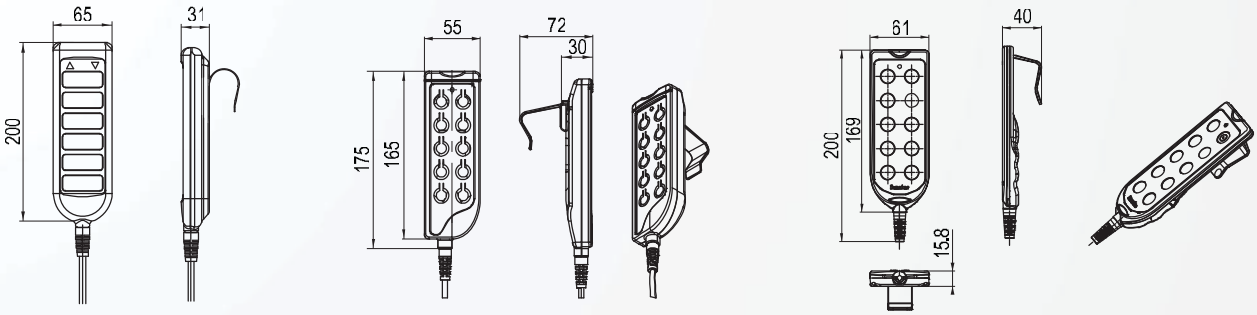


JCHE35 JCHJ35 JCHL35

## DESIGNATION

**JCHE35 - 5 - 13s - G - X**

- X → Seulement si option spéciale ★
- G → Couleur (G. Gris. B. Noir.)
- 13s → Connexion (**)
- 5 → Nombre de boutons (par paire)
- JCHE35 → Type (JCHE35. JCHJ35. JCHL35)

★
ML. Verrouillage mécanique au dos de la commande
BL. Rétro-éclairage des boutons
EL. Verrouillage électronique

# COMMANDES

## JCHQ35
## JCHS35
## JCHX35

### CARACTERISTIQUES

- Design adapté pour l'ameublement

JCHQ35 JCHS35 JCHX35

### SPECIFICATIONS

| | JCHQ35 | JCHS35 | JCHX35 |
|---|---|---|---|
| **Nombre de fonctions** | 1-3 | 1-2 | 1-2 |
| **Connexion** | (**) | | |
| **Couleur** | Noir ou Gris | | |
| **Câble** | Torsadé | | |
| **Protection** | IP20 | | |
| **Adaptation** | Tous nos boîtiers de contrôle | | |
| **Options** | Design spécial<br>Moteurs doubles | Adapté pour application<br>Relay Free | Support inclus |

### DIMENSIONS

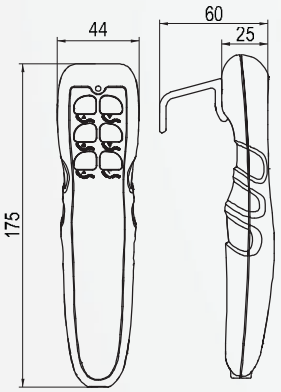


JCHQ35

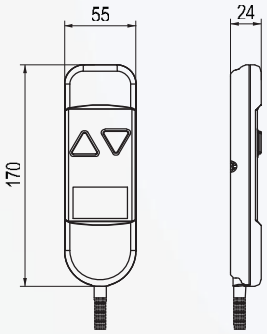


JCHS35

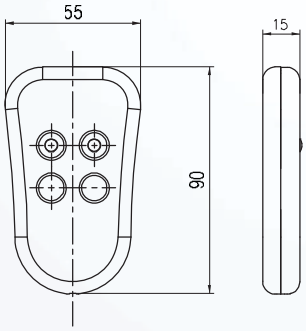


JCHX35

### DESIGNATION

**JCHQ35 - 4 - 9s - G - X**

- X → Seulement si option spéciale
- G → Couleur (G. Gris. B. Noir.)
- 9s → Connexion (**)
- 4 → Nombre de boutons (par paire)
- JCHQ35 → Type (JCHQ35. JCHS35. JCHX35)

(**) Voir page *Informations complémentaires*

# JCHM35
# JCHT35
# JCHT35J
# JCHT35H

JCHM35

JCHT35

JCHT35J

JCHT35H

## CARACTERISTIQUES

- Spécialement conçues pour les tables à hauteur variable

## SPECIFICATIONS

| | JCHM35 | JCHT35 | JCHT35J | JCHT35H |
|---|---|---|---|---|
| **Nbre de fonctions** | 1 | 1-2 | 1-4 | 1 |
| | Mémoire de position | | | |
| **Connexion** | (**) | | | |
| **Couleur** | Noir | Noir ou Gris | Noir | Noir |
| **Câble** | Droit | | | |
| **Protection** | IP20 | | | |
| **Adaptation** | Tous nos boîtiers de contrôle | | | |
| **Options** | | | (1) 4 positions<br>(2) Indication position par LED | Version Relay Free<br>(1) Relay inclus<br>(2) Départ doux |

## DIMENSIONS

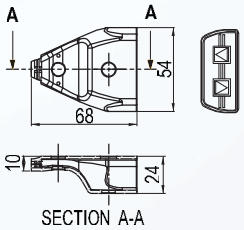

JCHM35

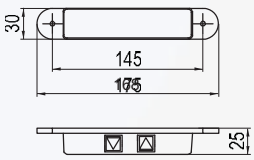

JCHT35

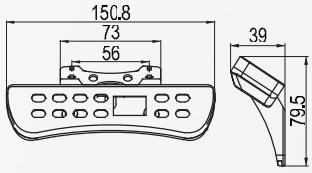

JCHT35J

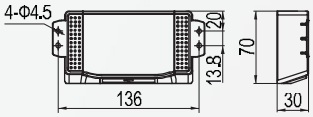

JCHT35H

## DESIGNATION

**JCHM35 - 1 - 9b - B - X**

- X → Seulement si option spéciale
- B → Couleur (G. Gris. B. Noir.)
- 9b → Connexion (**)
- 1 → Nombre de boutons (par paire)
- JCHM35 → Type (JCHM35. JCHT35. JCHT35J. JCHT35H)

# COMMANDES

## JCHF35
## JCHK35

### CARACTERISTIQUES

- Nouveau design pour le marché de l'ameublement

JCHF35 JCHK35

### SPECIFICATIONS

| | JCH35A1 | JCHF35 | JCHK35 |
|---|---|---|---|
| **Nombre de fonctions** | 1 à 3 | 1 à 3 | 1 à 2 |
| **Connexion** | (**) | | |
| **Couleur** | Noir ou Gris | | |
| **Câble** | Torsadé | | |
| **Protection** | IP20 | | |
| **Adaptation** | Tous nos boîtiers de contrôle | | |
| **Options** | Rétro-éclairage | | Peut être utilisé en Relay free |

### DIMENSIONS

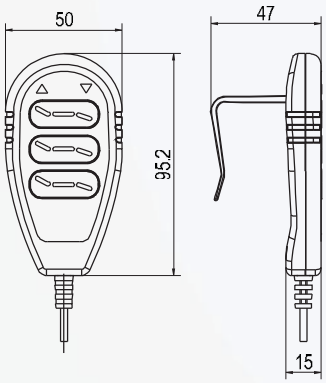


JCHF35

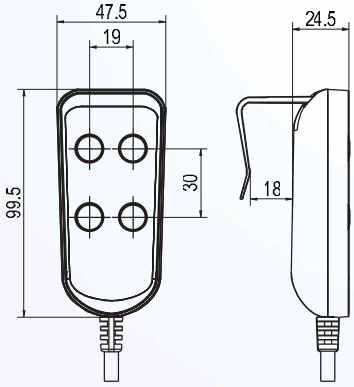


JCHK35

### DESIGNATION

JCH35A1 - 2 - 9s - G - X

- X → Seulement si option spéciale
- G → Couleur (G: Gris, B: Noir)
- 9s → Connexion (**)
- 2 → Nombre de boutons (par paire)
- JCH35A1 → Type (JCH35A1, JCHF35, JCHK35)


Tous les designs, dimensions et spécifications sont sujets à modifications sans préavis (avr. 2013).
www.bibusfrance.fr

# JCHC35A
# JCHC35B

## CARACTERISTIQUES

- Design arrondi pour l'ameublement

JCHC35A

JCHC35B

## SPECIFICATIONS

| | JCHC35A | JCHC35B |
|---|---|---|
| **Nombre de fonctions** | 1 | 2 |
| **Connexion** | (**) | |
| **Couleur** | Aluminium brossé | |
| **Câble** | Droit | |
| **Protection** | IP20 | |
| **Adaptation** | Tous nos boîtiers de contrôle | |
| **Options** | | Peut être utilisé en Relay free |

## DIMENSIONS

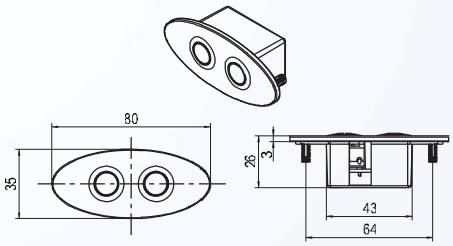


JCHC35A

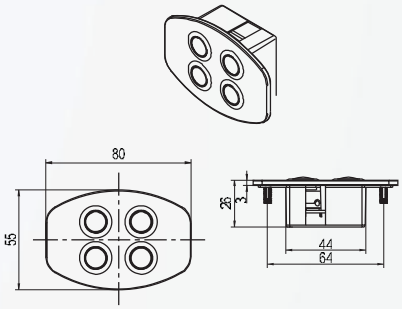


JCHC35B

## DESIGNATION

**JCHB35 - 1 - 9b - B - X**

- X → Seulement si option spéciale
- B → Couleur (G. Aluminium brossé, B. Noir)
- 9b → Connexion (**)
- 1 → Nombre de boutons (par paire)
- JCHB35 → Type (JCHC35A, JCHC35B)

(**) Voir page *Informations complémentaires*

# COMMANDES AU PIED

## JCF35
## JCFS35

### CARACTERISTIQUES

- Les commandes au pied peuvent être interconnectées

JCF35

JCFS35

### SPECIFICATIONS

| | JCF35 | JCFS35 |
|---|---|---|
| **Nombre de fonctions** | 1-4 | 1-2 |
| **Connexion** | (**) | |
| **Couleur** | Noir ou Gris | Noir |
| **Câble** | Torsadé | |
| **Protection** | IP54 | IP66 |
| **Adaptation** | Tous nos boîtiers de contrôle | |

### DIMENSIONS

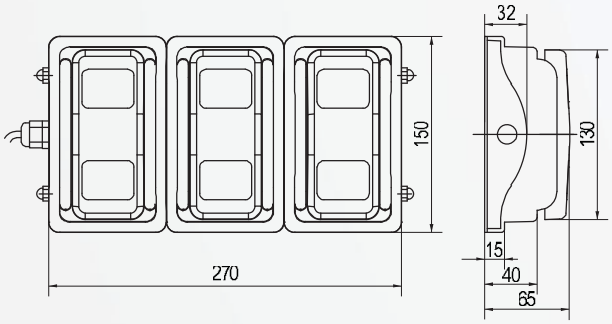


JCF35

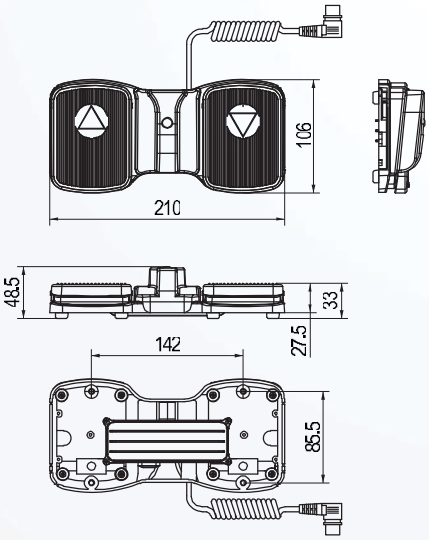


JCFS35

### DESIGNATION

**JCF35 - 2 - 9s - G - X**

- X → Seulement si option spéciale
- G → Couleur (G. Gris. B. Noir.)
- 9s → Connexion (**)
- 2 → Nombre de boutons (par paire)
- JCF35 → Type (JCF35. JCFS35)

(**) Voir page *Informations complémentaires*


Tous les designs, dimensions et spécifications sont sujets à modifications sans préavis (avr. 2013).
www.bibusfrance.fr

# JCHI35
# JCHN35A

## CARACTERISTIQUES

- Spécialement conçus pour le marché Médical
- Peuvent piloter 1 à 4 actionneurs ensemble avec le boîtier de contrôle adapté

JCHI35

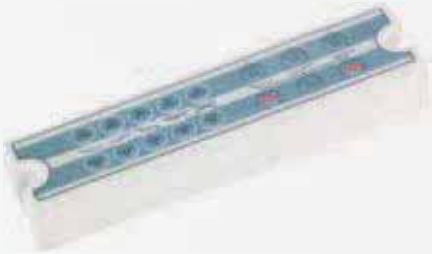

JCHN35A

## SPECIFICATIONS

| | JCHI35 | JCHN35A |
|---|---|---|
| **Nombre d'actionneurs** | 1-5 / et colonnes | 1-4 |
| **Connexion** | 13S (**) | 9S (**) |
| **Couleur** | Gris | |
| **Câble** | Torsadé | |
| **Protection** | IP54 | |
| **Connexion** | Boîtier intelligent JCP35N | Tous les boîtiers série JCB35 |
| **Options** | Verrouillage de la commande du patient par bouton séparé | |
| | Témoin de charge batterie / LED. | |
| | Boutons de manœuvre / personnel soignant | |
| | Sécurité : verrouillage de toutes les opérations après 10 s. | Verrouillage des fonctions par appui sur 2 boutons dédiés |
| | Bouton d'urgence STOP | |
| | Bouton fonction Marche | |

## DIMENSIONS

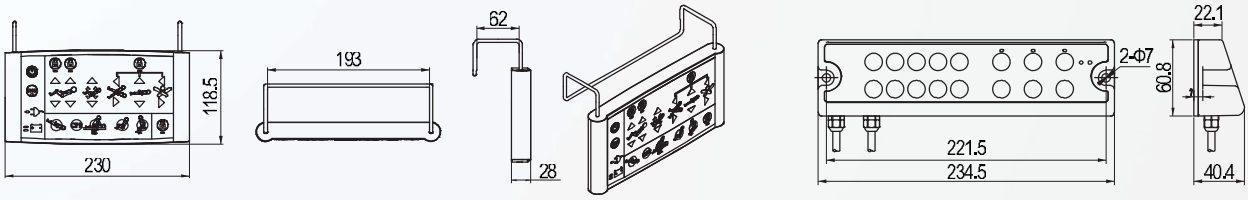


JCHI35 JCHN35A

## DESIGNATION

**JCHI35 - 4 - 9s - G - X**

- X → Seulement si option spéciale
- G → Couleur (G. Gris.)
- 9s → Connexion (**)
- 4 → Nombre d'actionneurs et colonnes
- JCHI35 → Type (JCHI35. JCHN35A)

# COMMANDES

## JCHR35B
## JCHR35C
## JCHR35D
## JCHR35E

JCHR35B

JCHR35C

JCHR35D

JCHR35E

### CARACTERISTIQUES

- Commandes sans fil RF

## SPECIFICATIONS

| | JCHR35B | JCHR35C | JCHR35D | JCHR35E |
|---|---|---|---|---|
| **Nbre de fonctions** | 1-2 | 2 vérins + 2 moteurs de massage | 1 | 1-3 |
| **Couleur** | Gris | Noir ou Gris | Noir | Noir |
| **Protection** | IP20 | | | |
| **Connexion** | Tous nos boîtiers de contrôle équipés d'un récepteur RF | | | |
| **Options** | Bouton STOP | Design spécialement étudié pour les lits avec fonctions veilleuses et massage | | |

## DIMENSIONS

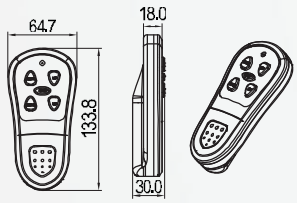


JCHR35B

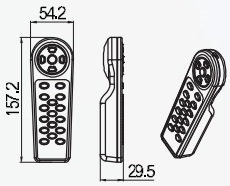


JCHR35C

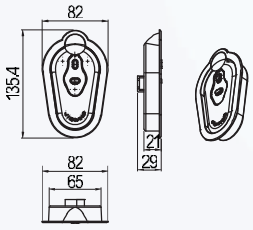


JCHR35D

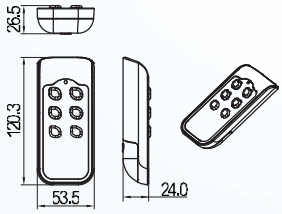


JCHR35E

## DESIGNATION

**JCHR35B - 1 - G - X**

- X → Seulement si option spéciale
- G → Couleur (G. Gris. B. Noir.)
- 1 → Nombre de boutons (par paire)
- JCHR35B → Type (JCHR35B. JCHR35C. JCHR35D. JCHR35E)


Tous les designs, dimensions et spécifications sont sujets à modifications sans préavis (avr. 2013).
www.bibusfrance.fr

# ALIMENTATION JCP35A
# SMPS JCP35PA-50
# SMPS JCP35PA-40

## CARACTERISTIQUES

- Boîtiers d'alimentation à faible consommation en veille (moins de 0.5 W)

JCP35A

JCP35PA-50

JCP35PA-40

## SPECIFICATIONS

| | JCP35A | JCP35PA-50 | JC35PA-40 |
|---|---|---|---|
| **Tension Entrée** | 230 VAC/50 Hz | 100-240 VAC/50-60Hz | 100-240 VAC/50-60Hz |
| **Puissance (W)** | selon CB | 50/100 | 40 |
| **Connexion alimentation** | C (**) | (**) | C (**) |
| **Couleur** | Noir ou Gris | | |
| **Connexion** | Tous nos boîtiers | Tous nos boîtiers ou Relay Free | |
| **Connexion de sortie** | Boîtier de Contrôle (CB) | 01S (**) | |

## DIMENSIONS

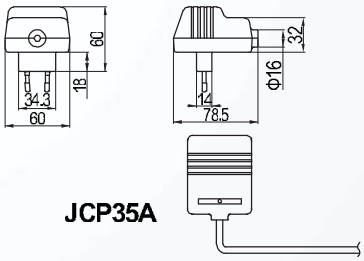


JCP35A

## DESIGNATION

**JCP35A - 230 - C - G - X**

- X → Référence clé pour boîtier de contrôle
- G → Couleur (G. Gris. B. Noir.)
- C → Connexion alimentation (**)
- 230 → Tension d'entrée (VAC)
- JCP35A → Type (JCP35A. JCP35PA-40. JCP35PA-50, JCP35PA-100)

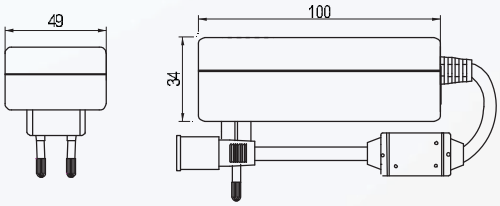


JCP35PA-40

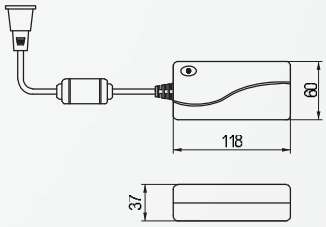


JCP35PA-50

(**) Voir page *Informations complémentaires*

# BOITIER DE CONNEXION JCP35Z

## CARACTERISTIQUES

- Le boîtier de connexion JCP35Z permet de connecter des commandes supplémentaires au boîtier de contrôle

## SPECIFICATIONS

| | |
|---|---|
| **Connexion au boîtier de contrôle** | Option (**) |
| **Connexion à la commande** | Option (**) |
| **Nombre de commandes** | 1 à 3 |
| **Couleur** | Noir ou Gris |

## DIMENSIONS

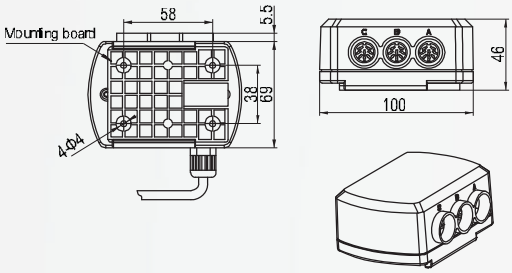


## DESIGNATION

**JCP35Z - 9s - 9s - 3 - B - X**

- X → Seulement si option
- B → Couleur (G. Gris, B. Noir)
- 3 → Nombre de commandes
- 9s → Connexion commandes supplémentaires (**)
- 9s → Connexion au boîtier de contrôle (**)
- JCP35Z → Type (JCP35Z)

# CONTACT DE SECURITE JCP35S

## CARACTERISTIQUES

- Le contacteur de sécurité a pour fonction de couper l'alimentation. Il se positionne entre les actionneurs et le boîtier de contrôle

## SPECIFICATIONS

| | |
|---|---|
| **Connexion au boîtier de contrôle** | Option (**) |
| **Connexion aux actionneurs** | Option (**) |
| **Longueur de câble** | 600 mm chaque câble (option) |
| **Couleur** | Noir ou Gris |

## DIMENSIONS

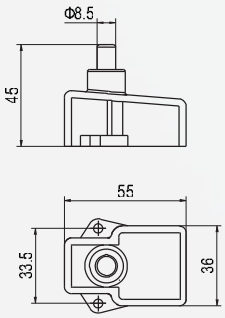


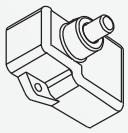

## DESIGNATION

**JCP35S - 4s - 4s - G - X**

- X → Seulement si option
- G → Couleur (G. Gris, B. Noir)
- 4s → Connexion actionneur (**)
- 4s → Connexion boîtier de contrôle (**)
- JCP35S → Type (JCP35S)


Tous les designs, dimensions et spécifications sont sujets à modifications sans préavis (avr. 2013)
ww.bibusfrance.fr

# BOITIER DE CONTRÔLE JCB1-04

JCB1-04

## CARACTERISTIQUES

- Connexion de 1 à 4 actionneurs + 1 commande avec relais inclus. Alimentation 24VDC par source externe (transfo ou batteries). Produit spécialement adapté pour les équipements de maintien à domicile

## SPECIFICATIONS

| | JCB1-04 |
|---|---|
| Nombre d'actionneurs | 1 à 4 |
| Tension alimentation (VAC) | 12 ou 24 |
| Connexion actionneurs | 4B (**) |
| Connexion commandes | 9B (**) |
| Connexion alimentation | 01S (**) |
| Couleur | Noir ou Gris |
| Utilisation | 10%. Maximum 2 mn en continu |
| Protection surcharge | Intégrée |
| Longueur de câble (mm) | 300 |
| Indice de protection | IP54 |
| T° d'utilisation | +5°C - +40°C |
| Certifications | CE |
| Particularité | connexion directe aux vérins JC35D.JC35DF. JC35DFF.JC35G |

## DIMENSIONS

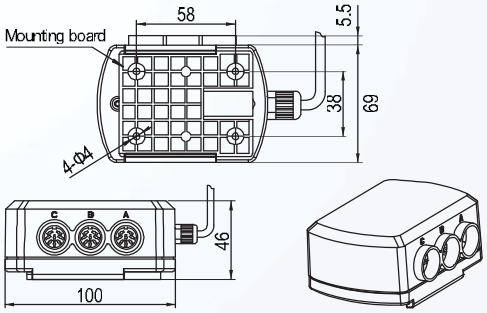


JCR35-2

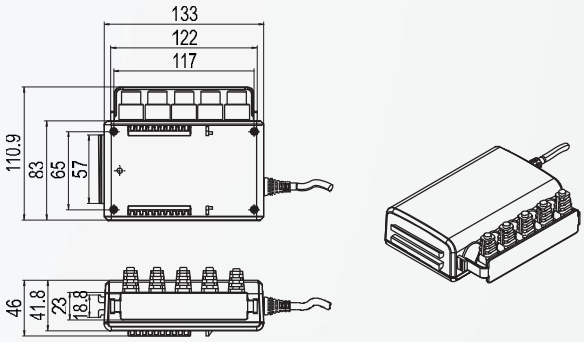


JCB1-04

## DESIGNATION

**JCR35-2 - 2- 24 - 4sd- 9sd - B - X**

- X → Option
- B → Couleur (G. Gris, B. Noir)
- 9sd → Connexion commande (**)
- 4sd → Connexion actionneur (**)
- 24 → Tension (VDC)
- 2 → Nombre d'actionneurs
- JCR35-2 → Type (JCB1-04)

(**) Voir page *Informations complémentaires*

# VEILLEUSE JCP35E-LED

## CARACTERISTIQUES

- JCP35E-LED est une lampe veilleuse de nuit
- Elle se branche sur la connexion de la commande des boîtiers de contrôle

### SPECIFICATIONS

| | |
|---|---|
| Connexion | (**) |
| Couleur | Noir |
| Câble | Droit |
| Protection | IP20 |
| Branchement | A la sortie de la commande du boîtier de contrôle |
| Options | Lampes à LED blanches pour la sécurité des patients la nuit |

### DIMENSIONS

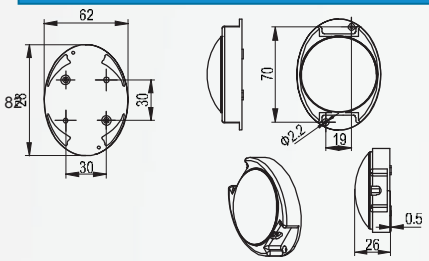


### DESIGNATION

**JCP35E-LED - 9b - G - X**

- X → Seulement si option spéciale
- G → Couleur (B. Noir.)
- 9b → Connexion (**)
- JCP35E-LED → Type (JCP35E-LED)

# PACK BATTERIE LITHIUM JCP35B-18

## CARACTERISTIQUES

- Forte puissance disponible
- Protection de charge et de décharge

### SPECIFICATIONS

| | |
|---|---|
| Tension entrée (VDC) | 24-32 |
| Tension sortie (VDC) | 21-29 |
| Intensité (A) | 3 |
| Connexion | 01s |
| Couleur | Noir |
| Compatibilité | Boîtier de contrôle ou version Relay Free |
| Cycles maxi | 10% maxi 2 mn en continu |
| Protection surcharge | Intégrée |
| Indice de protection | IP20 |
| Température | +5°C ~ +40°C |

### DIMENSIONS

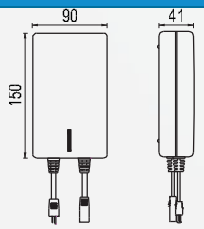


### DESIGNATION

**JCP35B-18 - B - 0D1 - 22**

- 22 → Type de câble et de connexion (22 : 01s, câble droit)
- 0D1 → Longueur de câble (0D1: 0.1m)
- B → Couleur (B : noir)
- JCP35B-18 → Type (JCP35B-18)

(**) Voir page *Informations complémentaires*


Tous les designs, dimensions et spécifications sont sujets à modifications sans préavis (avr. 2013).
www.bibusfrance.fr

# KIT BARRIERES JCP35H03

## CARACTERISTIQUES

- Barrières de lits au design spécialement adapté pour les lits d'hôpitaux
- Les panneaux peuvent être customisés
- Fonctionnent avec les boîtiers de contrôle

## SPECIFICATIONS

| | |
|---|---|
| **Couleur** | Bois /bleu en surface (options possibles) |
| **Composition** | Un Kit est composé de 4 barrières : côté buste droit, buste gauche, jambe droite et jambe gauche |
| **Choix de finition** | Standard et customisation |
| **Connexion** | 9s/13s (**) |
| **Matière** | PE |
| **Câble** | Torsadé |

## DIMENSIONS

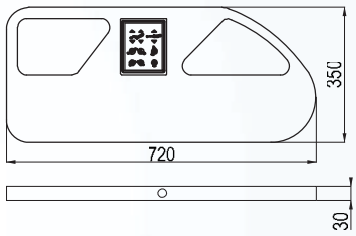


## DESIGNATION

**JCP35H03 - 1 - HL - 1 - 9s**

- 9s → Connexion (**)
- 1 → Panneau (1. Standard. A. customisé)
- HL → Position (HL: Buste gauche. HR : Buste droit. FL : Jambe gauche. FR : Jambe droite)
- 1 → Couleur (1: Bois. 2. Bleu)
- JCP35H03 → Type (JCP35H03.)

# KIT TETE ET PIED DE LIT JCP35J01

## CARACTERISTIQUES

- Panneaux de lits au design spécialement adapté pour les lits d'hôpitaux.
- Le panneau de pied de lit peut intégrer un système d'affichage et un panneau de commande.

## SPECIFICATIONS

| | |
|---|---|
| **Couleur** | Bois /bleu en surface (options possibles) |
| **Composition** | Un Kit est composé de 2 panneaux |
| **Choix de finition** | Standard et customisation |
| **Connexion** | 9S/13S (**) |
| **Matière** | PE |
| **Câble** | Droit (voir page 07) |

## DIMENSIONS

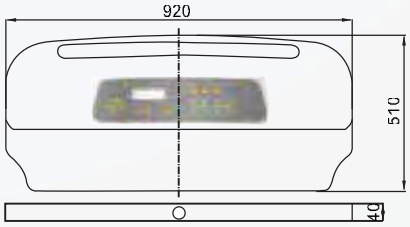


## DESIGNATION

**JCP35J01 - 1 - FT - 1 - 9s**

- 9s → Connexion (**)
- 1 → Panneau (1. Standard. A. customisé)
- FT → Position (HD : Tête de lit. FT : Pied de lit)
- 1 → Couleur (1 : Bois. 2 : Bleu)
- JCP35J01 → Type (JCP35J01)

# COMMANDE INFRA-ROUGE JCHR35-IR

## CARACTERISTIQUES

- Commande Infra Rouge, fonctionne avec le récepteur adapté
- Fonctionne avec nos boîtiers de contrôle sortie 5V

## SPECIFICATIONS

| | |
|---|---|
| **Nombre d'actionneurs** | 1 à 2 |
| **Couleur** | Gris ou Noir |
| **Indice de protection** | IP20 |
| **Connexion** | Fonctionne avec le récepteur JCP35E-IR |

## DIMENSIONS

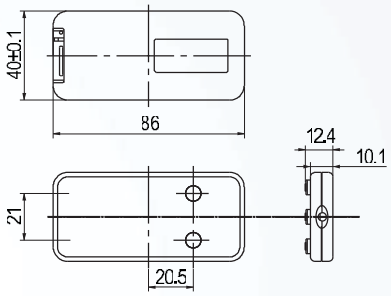


## DESIGNATION

**JCHR35-IR - 1 - G - X**

- X → Option
- G → Couleur (G : Gris. B : Noir)
- 1 → Nombre de paires de boutons
- JCHR35-IR → Type (JCHR35-IR)

# RECEPTEURS INFRA ROUGE (IR) ET RADIO FREQUENCE (RF) JCP35E-IR JCP35E-RF

## CARACTERISTIQUES

- Adaptés pour nos commandes
- Fonctionnent avec nos boîtiers de contrôle sortie 5V

## SPECIFICATIONS

| | |
|---|---|
| **Nombre de commandes** | 4 maxi |
| **Connexion boîtier de contrôle** | (**) |
| **Couleur** | Noir |
| **Indice de protection** | IP20 |
| **Adaptation** | Fonctionne avec tous nos boîtiers de contrôle sortie 5V |

## DIMENSIONS

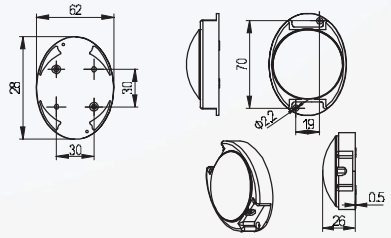


## DESIGNATION

**JCP35E-RF - 9sd - B - X**

- X → Option
- B → Couleur (B : Noir)
- 9sd → Connexion (**)
- JCP35E-RF → Type (JCP35E-IR. JCP35E-RF)

(**) Voir page *Informations complémentaires*

# MOTEURS DE MASSAGE JCP35M-DC JCP35M-DC2

## CARACTERISTIQUES

- Moteurs de massage utilisés pour la relaxation

JCP35M-DC

JCP35M-DC2

## SPECIFICATIONS

| | JCP35M-DC | JCP35M-DC2 |
|---|---|---|
| **Puissance (W)** | 5 | 1 |
| **Tension alimentation (VDC)** | 24 | |
| **Connexion boîtier de contrôle** | (**) | |
| **Type de câble** | Droit (1.5 m) | |
| **Couleur** | Noir | |
| **Adaptation** | Tous nos boîtiers de contrôle et actionneurs Relay Free | |

## DIMENSIONS

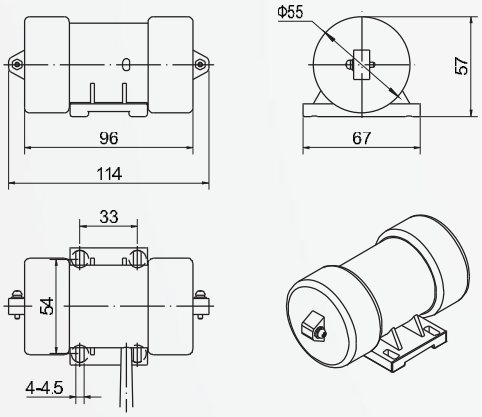


JCP35M-DC

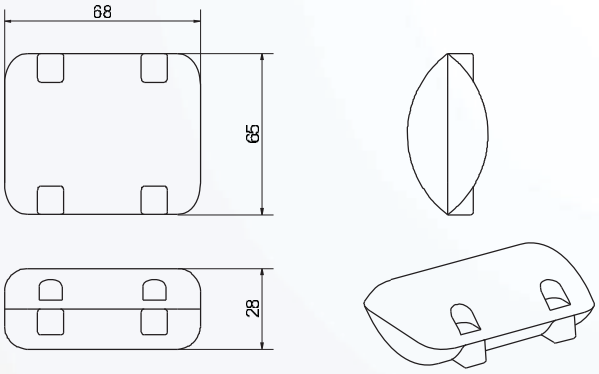


JCP35M-DC2

## DESIGNATION

**JCP35M-DC - 24 - 4b - B - X**

- X → Option
- B → Couleur (B :Noir)
- 4b → Connexion (**)
- 24 → Tension alimentation (VDC)
- JCP35M-DC → Type (JCP35M-DC. JCP35M-DC2)

(**) Voir page *Informations complémentaires*

# CONNEXIONS

Connexions pour actionneurs / colonnes, boîtiers de contrôle et commandes :

## Actionneurs et colonnes

4b

4s

6s

6m

4sd

01s (relay free version)

rf (relay free version)

## Commandes

9b

9sd

9s

13s

rj

rf (relay free version)

## Prises d'alimentation

Type EF

Type C

Type G

Type J

# INFORMATIONS COMPLÉMENTAIRES

## FIXATIONS

Orientation des fixations de la majorité des actionneurs

H : horizontal , V : vertical , 45° suivant le dessin ci-dessous

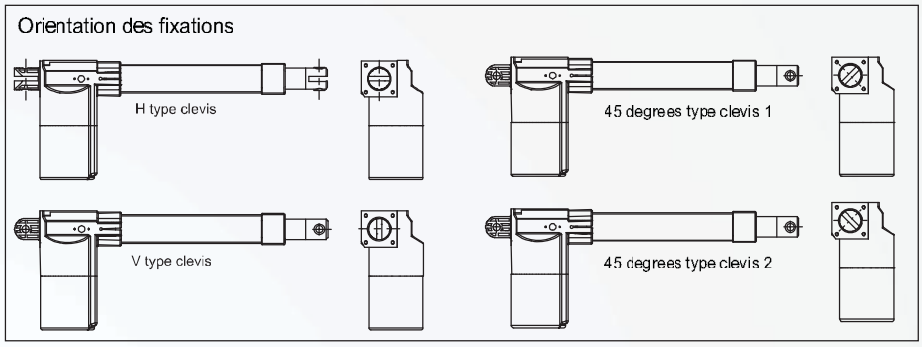


## TOLERANCES

Principales tolérances dimensionnelles des actionneurs

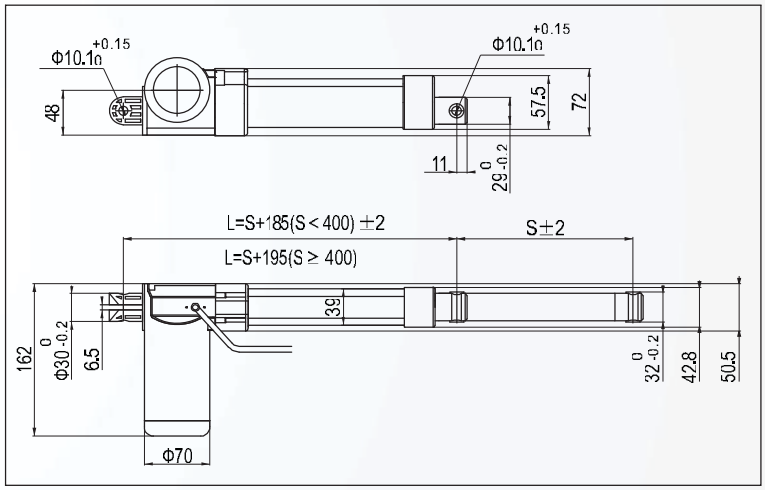


Tolérance des colonnes

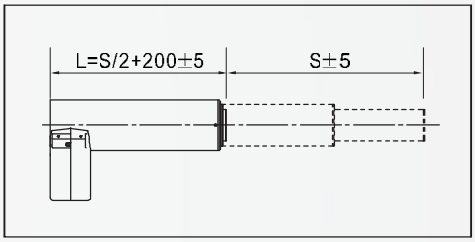


## COURSE DE SYNCHRONISATION

Dans le cadre de la synchronisation, la course est réduite de 15 mm par rapport à la course de référence du vérin ou de la colonne (voir dessin ci-dessous).

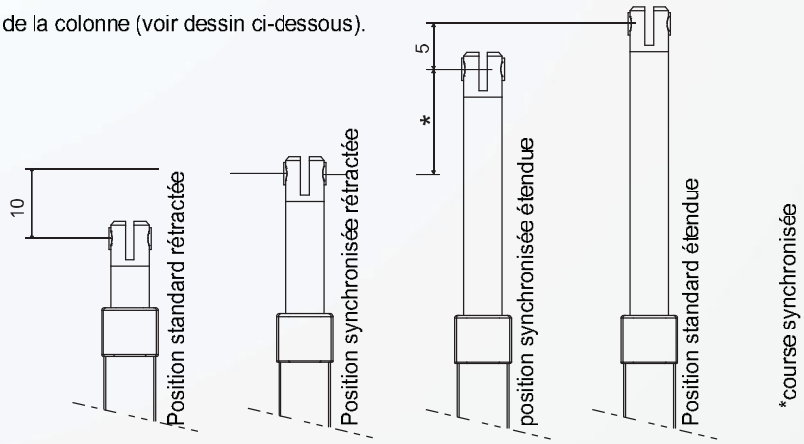

# PRODUIT COMPLÉMENTAIRE : LA ROUE ÉLECTRIQUE

Les roues électriques autonomes ez-Wheel sont particulièrement adaptées aux engins de manutention et au transport de lourdes charges.
Le pilotage du moteur inclus dans la roue peut gérer aussi bien le freinage que la traction. Cette fonction permet par exemple de limiter la vitesse de l'engin lors de la manipulation de lourdes charges en pente, renforçant la sécurité de l'utilisateur.
Le fonctionnement sur une large gamme de température et l'assemblage étanche de la roue permettent de conserver des performances optimales dans la logistique de chaîne du froid.

## MILIEU HOSPITALIER

Les roues électriques ez-Wheel représentent une manière performante et efficace de proposer une assistance électrique aux équipements médicaux roulants.
En utilisant la roue ez-Wheel sur du matériel hospitalier, la traction électrique fournie permet le déplacement de centaines de kilogrammes, sans aucun bruit de fonctionnement. L'aide au déplacement et à la manœuvre offre un confort d'utilisation et une sécurisation des gestes répétés du personnel soignant.
Une journée complète d'utilisation est possible sans recharge grâce à l'autonomie de la batterie intégrée. La roue peut être rechargée occasionnellement, à chaque connexion de l'équipement au secteur.

## SÉRIES 300

- Diamètre 300 mm
- Jusqu'à 12 km/h
- Déplace jusqu'à 1000 kg
- Sans fil
- Etanche
- Sans maintenance pendant 5 ans
- Silencieux

### Installation immédiate

Les roues séries 300 s'installent immédiatement sur tout châssis de véhicule ou engin roulant. Aucun raccordement électrique n'est requis, la roue étant auto-alimentée par la batterie intégrée et pilotée par communication sans-fil.

### Couple élevé

La motorisation électrique offre des capacités de franchissement exceptionnelles, et permet à l'engin équipé de transporter des charges de plusieurs centaines de kilogrammes.

## SÉRIES 160

- Diamètre 160 mm
- Jusqu'à 5 km/h
- Déplace jusqu'à 500 kg
- Etanche
- Version filaire
- Version sans batterie

### Encombrement réduit

Les roues séries 160 intègrent moteur et batteries dans un encombrement extrêmement réduit. La faible hauteur permet une installation sous les châssis les plus bas. Le carénage protège l'ensemble des composants contre les chocs et projections.

### Compatibilité étendue

Les roues séries 160 sont disponibles en version sans fil, ou en version batterie externe pour permettre le raccordement à d'autres organes électriques.

## COMMANDES ET ACCESSOIRES

- Interface sans fil
- Tête de timon complète
- Gâchette
- Joystick
- Poignée rotative
- Chargeur de batterie rapide
- Chape fixe ou suspendue
- Rondelle de blocage

Afin de faciliter l'intégration et de simplifier les modes de pilotage,
ez-Wheel propose une large gamme de commandes et d'accessoires de montage.

ENGINEERING

LOGISTIQUE

SERVICE

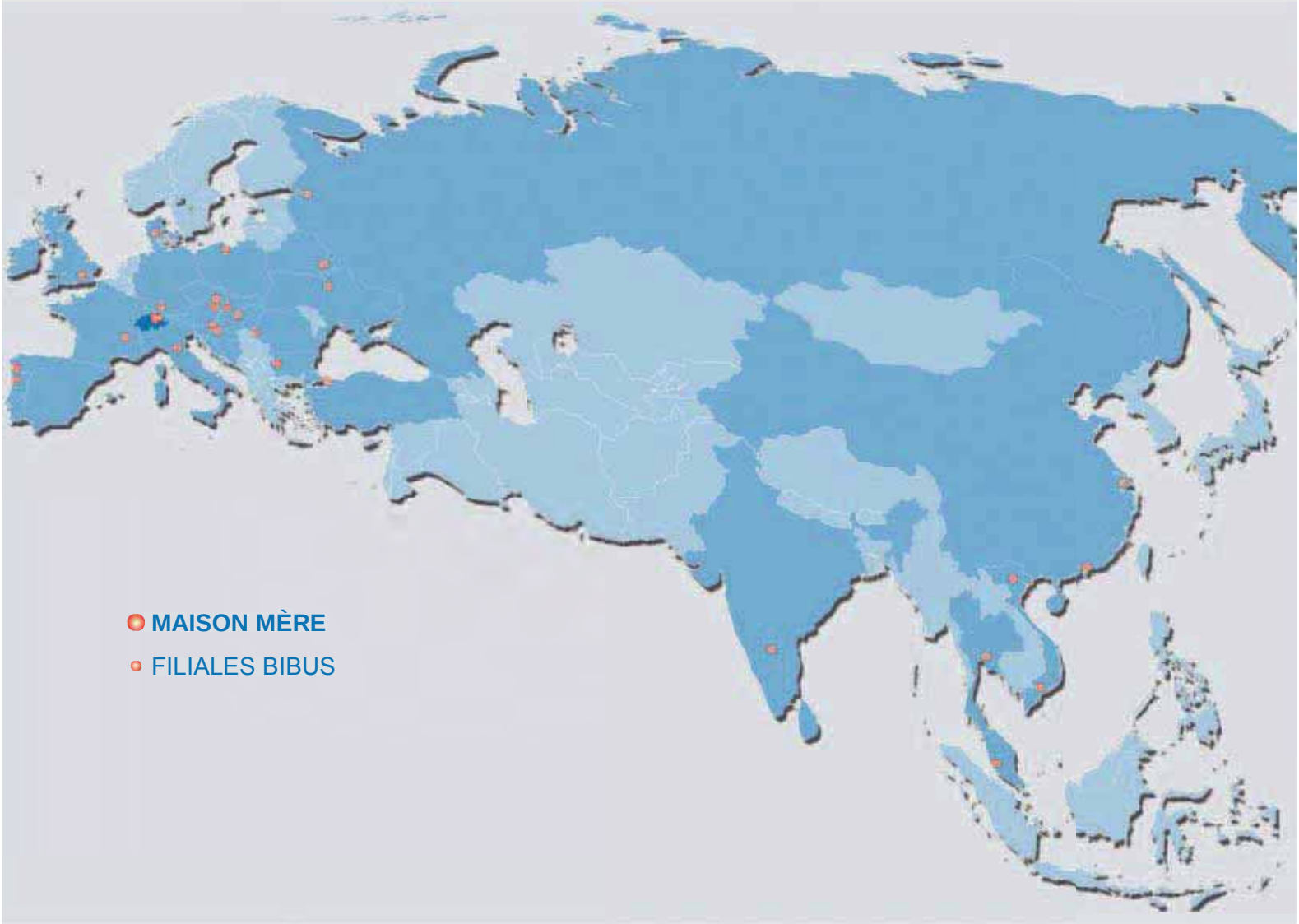


**BIBUS FRANCE**
ZA du Chapotin
233 rue des Frères Voisin
F - 69970 Chaponnay

Tél. +33 (0)4 78 96 80 00
Fax +33 (0)4 78 96 80 01

contact@bibusfrance.fr

Imprimerie Chirat 04/2013